# Фемея Молдовей

ISSN 0132-6589

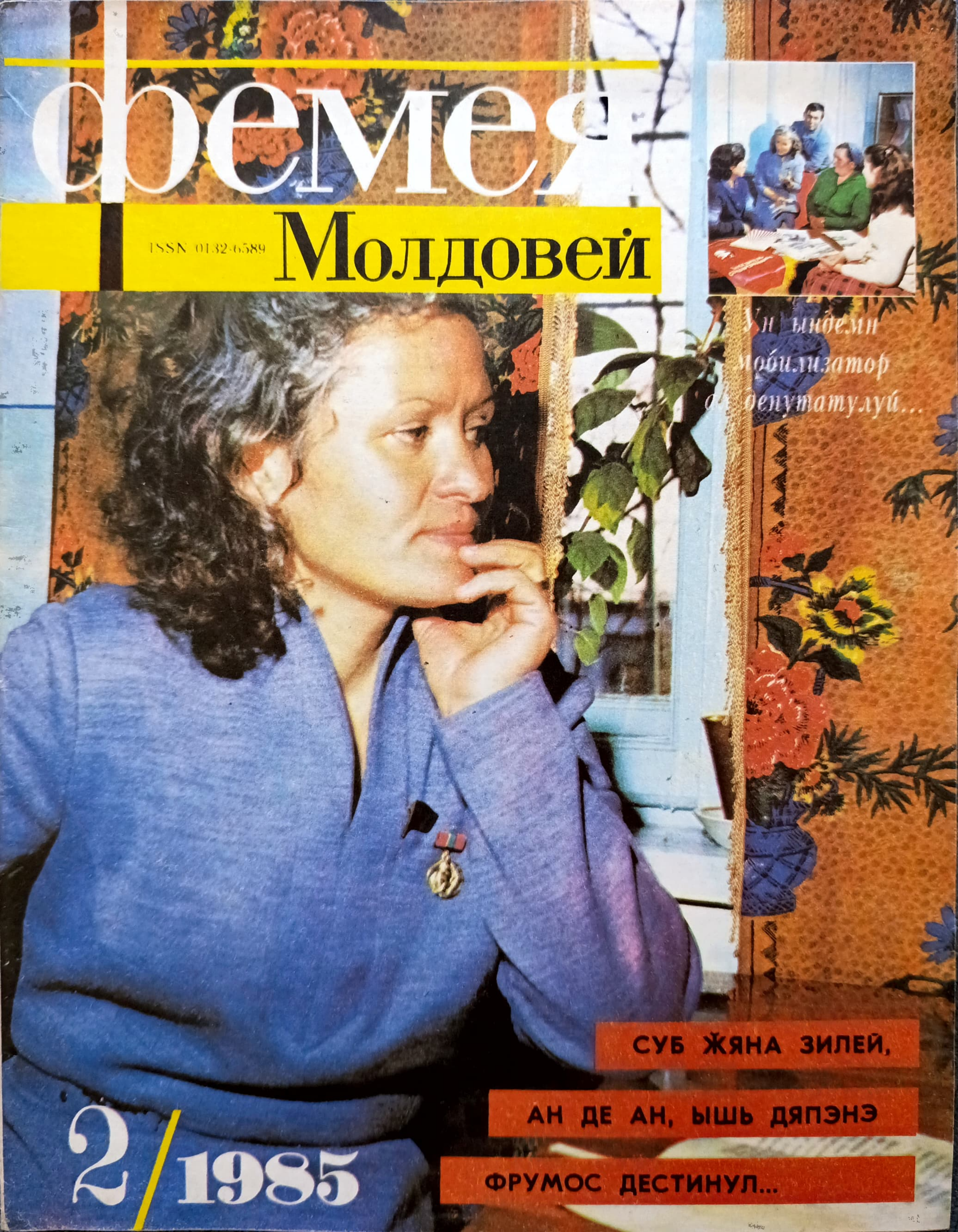

Ун ындемн мобилизатор ал депутатулуй...

СУБ ЖЯНА ЗИЛЕЙ,
АН ДЕ АН, ЫШЬ ДЯПЭНЭ
ФРУМОС ДЕСТИНУЛ...

2/1985

# ДУЛЧЯ ПОВАРЭ А КЫНТЕКУЛУЙ

Пентру ной, чей дин салэ, кынтекул е о делектаре, о дулче вражэ че те коплешеште ши те поартэ ка пе арипь. Пентру чел де пе сченэ, ынсэ, кынтекул е, май ынтый, мункэ ын судоаря фрунций. Кынтэрецул аре труда плугарулуй. Гря. Дар мулт оменяскэ.

Пробабил, Неля Мамоля, солистэ а оркестрей де музикэ популарэ «Тинереця» де ла Чентрул републикан ал тинеретулуй «Ю. А. Гагарин» дин Кишинэу, деши е орэшанкэ жет-бежет, аре ын сынже харул де а мунчи ал плугарулуй, кэч мелодия пе каре о кынтэ е асемень армонией спикулуй де грыу — аскунде проспецимя изворулуй, хэулитул чобанулуй, фрэжезимя кодрулуй.

Де унде вине ачастэ фатэ фрумоасэ, ку окь куму-й чикоаря ши бой де косынзянэ? Динтр'ун ораш, прекум спуням, де ла Бэлць. Мь-а спус, кэ пентру сине кынтэ. Пентру сине а кынтат тоць ачей патру ань, кыт а студият ла школа де музикэ дин Бэлць — де фапт, еволуа ын кадрул оркестрей де музикэ популарэ «Лэутарул», ла пупитрул кэрея се афла пе атунч Ион Даскэл. Пентру сине а кынтат ши ын рэстимпул челор дой ань де ла Сорока — де фапт, преда пианул ын школа културал-едукативэ «Елена Сырбу». Пентру сине кынтэ ши акум, дар ла кончертеле оркестрей «Тинереця» вине луме де пе луме ши аплаудэ ынделунг солистей Неля Мамоля, каре, алэтурь де колежий сэй ынтру кынтек Елеонора Амихалакиоаей, Михай Матиешу ши Зынел Кирилеску, врэжеште, дескынтэ де драгосте, де норок, де вяцэ лунгэ ши омение.

**Еужен ГЕОРГИЦЭ,**
**журналист.**

*Драгэ ши скумпэ фемее! Фиинцаря пэмынтулуй ынчепе де ла тине. Ту сингурэ изворул дин каре я нащтере марепе рыу ал веций. Коплешитоаре фиинцэ, ынглобатэ ануме аич, пе ачест пэмынт, ка сэ ле арэте бэрбацилор кыт е де таре ши ла драгосте, ши ла нащтере, ши ла сприжиниря кэминулуй фамилиал.*

*Ной ыць дорим пэринць ынцелегэторь, ун мире ынцелепт, апой ун соц девотат, о касэ де прунчь, апой ун ши непоць-стрэнепоць. Ши ка доуэ рындуничь сэ-ць кобоаре ын палме мэрцишорул фирав, адукэтор де примэварэ, жингэшие ши феричире!*

## ДЭРУИРЕ

● Л. В. СКРИПЧИНСК[illegible] (ын центру) ку колежеле [illegible] институт.
Фотографие де Е. Рош[illegible]

Лукрэторул емерит ын штиинцэ ши техникэ, докторул ын штиинце агриколе, професорул Любов Владимировна Скрипчинская шь-а дескоперит сенсул веций атунч, кынд а ынцелес: консакрынду-шь вяца амелиорацией, а фэкут чя май реушитэ алежере. Есте де ажунс сэ аминтим аич нормеле иригэрий ын Молдова, пе каре ле-а елаборат анул трекут, норме инклусе ын планул де дезволтаре ын перспективэ а економией национале а Униуний РСС.

Ажунгынд ла вырста, кынд путя сэ плече ла одихна бинемеритатэ, думняей н'а врут nич де кум сэ се деспартэ де лукрул, ын озорул кэруя шь-а ымплетит, шувицэ ку шувицэ, ынтряга вяцэ.

Активитатя савантей Любов Владимировна, фиинд легатэ немижлочит де прочеселе, че декург ын медиул ынконжурэтор, а депринс'о сэ се атырне фацэ де натурэ кыт се поате де оменеште, ку тоатэ бунэтатя ши политеця че о характеризязэ. Претутиндень дэ довадэ де принчипиалитате, ерудиције, дисчиплинэ, модестие, яр атунч, кынд аре де а фаче ку дестине оменешть — де о атенцие деосебитэ. Ну ын задар фиекаре динтре ной, дакэ-л апасэ пе суфлет вре-о греутате, вине сэ й-о ымпэртэшаскэ, ку сперанца де а гэси о алинаре ши ун сфат бун.

Ын ажунул сэрбэторий че не сосеште ын праг одатэ ку рындунеле адукэтоаре де примэварэ, ной ый дорим минунатей ноастре Любов Владимировна ань мулць де вяцэ, плинь де вое бунэ ши несекатэ енержие, пе каре о консакрэ мереу оаменилор.

**Е. В. ПЕТРАКОВ,**
**директорул секцией молдовенешть а Институтулуй Чентрал де черчетэрь штиинцифиче ын домениул фолосирий рационале а ресурселор де апэ.**

# «ПУТЕРЯ О СОРБ ДИН ДРАГОСТЯ ФАЦЭ ДЕ КОПИЙ»

Циня ын мынь зиарул дин каре афлэ, кэ а фост ынкеятэ конструкция мажистралей Байкал-Амур. Май ынтый зымби букуроасэ, апой пе ображь и се котили о лакримэ:

— Яка аколо-й Дэнилэ ал меу, е дус де вре-о 3 ань ши таре-й департе де касэ. Скрие кэ-й интересант, бине, дар мэ причеп еу кэ-й фриг, кэ-й греу де лукрат аколо, ла БАМ.

Мэтуша Ана ышь штерже грэбитэ лакрима, апой континуэ сэ привяскэ ла фотография дин газетэ, унде-й сурпринс моментул жонкциуний кэйи ферате.

— Ятэ-с 11, дар пентру фиекаре ам ун лок ын инимэ. Григоре, фие-й цэрына ушоарэ, зичя кыте одатэ: «Да май ласэ-й, Анэ, ши ту де капул лор, кэ ну-с мичь де-акума», ынсэ еу ну пот. Мария, яка ый кэсэторитэ, дар ам луат-о ку мине ын бригада помиколэ, ка сэ фим ымпреунэ, сэ не штим алэтурь. Кэч путеря о сорб дин драгостя фацэ де копий.

Ана Петровна Мантя е о фемее модестэ ши фок де харникэ, кум сынт мулте ын сатул Сэрата-Рэзешь де прин пэрциле Леовей. Биография ачестей маме-ероине ну се деосебеште прея мулт де чя а семенилор ей. С'а нэскут доар ку трей ань ынаинтя рэзбоюлуй, дар урмэриле ачелуй пожар ле симте ши пынэ акум:

— Ми-л аминтеск ка прин чацэ пе тэтику, каре а плекат пе фронт ын 1944. Л-ам петрекут ку мама, ку чейлалць ай касей (кэч ерам мулцишорь), дар паркэ путям бэнуи атунч, кэ ну-л вом май ведя ничодатэ? Мэкар сэ штим унде-й есте мормынтул. Нимик, доар о хыртие ченушие ку букииле дурероасе «Пердут фэрэ весте»...

Прешединтеле господэрией, Еужениу Николаевич Попов, не повести мулте деспре фамилия Аней Мантя:

— Ана луй Петру а лукрат ши континуэ сэ мунчяскэ ла ливадэ, ын кымп. Соцу-сэу, Григоре Данилович, а фост чобан искусит. Копиий? Мария, дупэ кум штиць, е ын ачеяш бригадэ помиколэ № 2, Андрей пынэ ла арматэ а мунчит ын господэрие, механизатор, Николае ынвацэ ла школа професионалэ-техникэ дин Леова ши, дупэ кум се веде, тот аич се ва ачуа, чейлалць пынэ че ык ла школэ, грэдиницэ.

О привям пе Ана Петровна Мантя, мамэ-ероинэ, фемее-трудитоаре. Аре мынь бэтэторите, ынсэ ла кулесул мерелор те-й мира с'о ынтрякэ чинева. О привям ши мэ гындям, кум де ле доведеште пе тоате? Пе Георгицэ, Сергей, Галина ши Виктораш требуе сэ-й порняскэ ын фиече диминяцэ ла школэ, пе Тудорел — ла грэдиницэ. Луй Андрей, Дэнилэ, Николае, Ион — сэ ле скрие скрисорь, сэ ле поарте де грижэ, яр пе Мария с'о ынтребе зилник кум о дуче. Кэч ку фиекаре динтре ей мама ынтрэ ын луме ярэ, пентру а ле порни пе тоате де ла ынчепут. Поате деачея ла нумай 46 де ань аре плете кэрунте. Дар кыт е де фрумоасэ, тотуш, мама-ероинэ Ана Петровна Мантя!

**Ион ДОМЕНКО,**
**кореспондент нетитулар.**

---

# ВЕШНИКУЛ ПУРТЭТОР ДЕ ВЕШТЬ, ПОШТАШУЛ...

Сынт патру дечений ла мижлок де кынд прин ань де фок ши прин некуноскуте врысте мэ кэутау ши пе мине скрисориле. Ерам ын Булгария. Пынэ ла сфыршитул рэзбоюлуй май рэмыняу зиле нумэрате. Яр скрисориле де акасэ, дин Патрие, де ла ватрэ, рэтэчинд прелунг, веняу ши не гэсяу. Ничодатэ ну ам симцит атыт де дурерос ынтырзиеря уней скрисорь ку ун кувынт де юбире ши мынгыере ка атунч. Ла 6 май не май ридикам ын ноапте ла семналул де алармэ. Яр песте доуэ зиле локалничий не вор ымбрэциша ши не вор сэрута: «Братушки, братушки! Конец войны!»

Гата рэзбоюл! Кыте лакримь а вэрсат лумя ын лунжий ань де греу! Кыте лакримь де букурие се вор вэрса ын ачеле зиле! Ку ачя весте венитэ пе арипь де аштептаре ануме атунч ам ши гындит сэ мэ фак ши еу пошташ.

Азь скрисориле сынт аштептате алтфел, кэч вин ку алт концинут. Ши пошташул есте аштептат алтфел, декыт пе тимпурь, доар мунка ноастрэ рэмыне ачеяш. Ну о датэ, ынаинте де а не порни ку малдэреле де зиаре ши скрисорь пе ла каселе оаменилор, не май рецинем кытева минуте ын ворбэ ку векиле меле колеже Наталия Шчьоголева, Зинаида Тындалэ, Мария Панченко. Вяца лор ка ши а мя с'а збэтут ынтре скрисориле ши вештиле пе каре ле ымпэрцям.

● Пошташа Виктория Станиславовна **ФАРФУРКА** (ын стынга) ын чей песте 20 де ань де мункэ а адус кишинэуенилор мий ши мий де вешть. Акума, дрепт, ымблэ май ынчетишор, дар кореспонденца о ынмыняэ ла тимп дестинатарилор. Аре че ынвэца де ла ветеранэ ши тынэра пошташэ Мария Смирнова. Ымпреунэ мунческ, ымпреунэ ау ажунс сэ фие фрунташе.

Де кынд не-а крескут орашул, ау крескут ши столуриле де скрисорь адресате лумий. Дрепт кэ а крескут ши деташаментул ностру де пошташь. Ши не паре бине, кэ о алтэ женерацие де тинерь ши тинере вине сэ не ее локул, сэ не ажуте. Мэ гындеск ла Наталия Гонца, ла Мария Смирнова, ла алте фете тинере. С'ау легат ку суфлетул де оамень.

Уйте, вине о сэрбэтоаре — а цэрий орь а републичий, орь о сэрбэтоаре де фамилие. Валурь де скрисорь, феличитэрь ши вешть се реварсэ ын женциле ноастре, спре суфлетеле оаменилор. Пот спуне дин експериенцэ, кэ ничодатэ ну авем де пуртат атытя урэрь де феричире, проспераре ка ын ажунул сэрбэторий де 8 Мартие, кынд челе май фрумоасе ши синчере кувинте вин ла адреса фемеий: а мамей, а юбитей, а социей. Ла ачастэ орэ ши еу ымь алэтурез урэриле меле де бине ши сэнэтате. Тот ла адреса лор.

**Фьодор ПОПЕРЕЧНЫЙ,**
**пошташ декорат ку орденул «Инсигна де Оноаре».**

ор. Кишинэу

© Едитура КЧ ал ПК ал Молдовей. «Фемея Молдовей». 1985.

# ЛИДИЯ ГУРАЛ — ноуэ ероинэ а мунчий

Модестэ, харникэ, спечиалистэ, организатор ши кондукэтор талентат. Ачесте кувинте сынт спусе де ачей, каре ау авут оказия с'о куноаскэ пе комуниста Лидия Ивановна Гурал, директорул совхозулуй пентру крештеря жунчилор де расэ «Мэлэешть», районул Орхей, декорат ку орденул Драпелул Рошу де Мункэ. Тимп де 12 ань Лидия Ивановна стэ ын фрунтя господэрией ши ын ачастэ периоадэ колективул обшчине мереу сукчесе ремаркабиле. Де ла 1200 килограме де лапте ла о вакэ фуражатэ ын 1971 — ла 4500 де килограме астэзь! Ятэ каля паркурсэ де секторул зоотехник ал господэрией ей. Ну демулт, пентру индичий фрумошь атиншь ын декурсул ултимелор чинчинале. Лидией Ивановна Гурал и с'а дечернат ыналтул титлу де Ероу ал Мунчий Сочиалисте. Колективул редакцией ревистей «Фемея Молдовей» Вэ феличитэ, драгэ Лидия Ивановна, ку ачастэ ыналтэ ши мериторие декорацие ши Вэ дореште мулць ань феричиць, ной сукчесе спре бинеле Патрией!

● И. Г. Устиян, мембру ал Бироулуй КЧ ал Партидулуй Комунист ал Молдовей, Пречединтеле Советулуй Миништрилор ал РСС Молдовенешть, ынмынязэ Л. И. Гурал орденул Ленин ши медалия де аур Сечера ши Чоканул.

**ЫН ЫНТЫМПИНАРЯ КОНГРЕСУЛУЙ АЛ XXVII-ЛЯ АЛ ПКУС**

# СТЭПЫНА

Нимик ну-л характеризязэ май бине пе ом декыт резултателе мунчий сале, декыт фелул ын каре ел привеште ачастэ мункэ, атитудиня фацэ де еа. Де ачаста те конвинӂь ку адевэрат, попосинд ла ферма де порчь де прэсилэ, кондусэ де Наталия Михайловна Чуперка, депутатэ ын Советул Супрем ал РСС Молдовенешть, лауреатэ а Премиулуй де стат ал републичий (1984). Те уймеште, ын примул рынд, курэцения екстраординарэ дин фермэ, пе каре о поате ынтрецине нумай ун адевэрат господар, господар каре ну суферэ дезордине, ну поате мунчи де мынтуялэ. Аич е витрег обичеюл де а консидера, кэ «пынэ аич е ал меу, яр динколо... ну мэ привеште...». Ла фермэ тотул есте ал тутурор ши ыл привеште пе фиекаре, деч лукрул се фаче ла тимп ши ку суфлет...

Биография Наталией Михайловна е ымплетитэ ку чя а фермей. А венит сэ лукрезе аич ын 1971, кынд де абя с'а ынчепут конструкция ей. Ын фаца тынэрулуй спечиалист ши кондукэтор ау апэрут о мулциме де проблеме, дар принчипала ера: креаря унуй колектив ынкегат, каре ар путя фаче фацэ лукрурилор ла ачест сектор, каре ши пынэ астэзь се сокоате унул динтре челе май греле дин агрикултурэ. Ну й-а фост ушор. Мулць дориторь сэ лукрезе ла фермэ ну се пря гэсяу. Ера ши фиреск. Омул, ангажынду-се, вря сэ штие, ну нумай облигацииле, дар ши кыштигул, ынлеснириле де каре авя а се букура. Ынсэ че путя промите кондукэторул, дакэ ферма ера ын скеле, яр плата авя сэ депиндэ де резултателе обцинуте...

Наталия Михайловна с'а доведит а фи ну нумай ун бун организатор ал продукцией, дар ши ун бун психолог. А штиут сэ креезе ын ноул колектив о атмосферэ приетенияскэ, каре-й уня пе оамень ши ле инсуфла ынкредере ын виитоаря перспективэ, яр прин пасиуня ей фацэ де мункэ, прин екземплул персонал — сэ-й мобилизезе пе оамень сэ ле алтояскэ драгостя де професие, респонсабилитатя пентру лукрул ынкрединцат.

О периоадэ ну май пуцин ынкордатэ с'а ынчепут, кынд а ынтрат ын функциуне ферма. Лукрэторилор ли с'ау креат кондиций оптиме де мункэ ши де трай. Ау фост механизате прочеселе аневойоасе — адэпатул анималелор, дистрибуиря нутрецурилр, курэцитул граждурилор де гуной ш. а. Пе зи че тречя се ушура вяца мунчиторилор: с'а дат ын експлоатаре каса крескэторилор де анимале, ку оспэтэрие, камере пентру одихнэ, унгерашул рошу, с'а дескис ун магазин ку мэрфурь де ларг консум, ли с'а пус ла диспозиция транспортул. Тоате ачестя плус атенция перманентэ ши ажуторул дин партя организацией де партид ши администрацией, ынкредеря фермэ ын перспективеле промицэтоаре ау креат ачел климат фаворабил ши деосебит де фертил, ын каре-шь десфэшоарэ активитатя колективул фермей, обцинынд ын перманенцэ резултате фрумоасе. Деспре ачаста не мэртурисеск ши чифреле. Ын аний де активитате а фермей нумэрул анималелор а крескут де ла 160 ла песте 3 мий. Ын 1984 колективул шь-а реализат ангажаментеле сочиалисте, обцинынд ун венит нет ын сумэ де апроапе 400 мий де рубле. Прецул де кост ал унуй чентнер де продукцие с'а микшорат фацэ де анул 1983 ку 4 рубле, с'ау економисит чинч тоне де нутрецурь.

● Зилник анималеле сынт суправегяте де кэтре спечиалиштий ку експериенцэ богатэ (де ла стынга ла дряпта): операторул Любов ЧЕБАН, локцииторул шефулуй де фермэ Юлия БРЭГАР, операторул Ион ЧУГУРЯН ши зоотехничианул-шеф ал совхозулуй Ион ВИЕРУ.

Сынтем ын луна алеӂерилор ын Советул Супрем ал РСС Молдовенешть. Ши дакэ й-ам адреса Наталией Михайловна ынтребаря: «Че ай фэкут, товарэше депутат?», кредем кэ думняей ар авя мулте де повестит. Аш вря сэ менционез нумай кытева проблеме, резолвате дин инициатива ши ку ажуторул немижлочит ал депутатулуй Чуперка: ын сатул Заим с'а конструит о минунатэ грэдиницэ-тип. Астэзь ла ной ну май екзистэ проблема липсей де локурь ла институция прешколарэ. Тоць копиий мунчиторилор дин совхоз ау посибилитатя с'о фреквентезе. Ануме думняей а фост ачея, каре а инсистат ка ын сатул Сэлкуца сэ фие конструитэ о школэ-тип ку скопул де а десэвырши прочесул инструктив-едукатив. Дар кыте алте проблеме, легате де вяца ши бунэстаря фамилиилор, а консэтенилор ей, о преокупэ пе Наталия Михайловна. Сэ зичем, о переке де тинерь ынсурэцей порнеск сэ-шь факэ касэ ши н'ау рэбдаре пынэ Советул сэтеск ле ва репартиза лемнул ши вин ла депутат, поате-й ва ажута; чей бэтрынь, ла фел, де ку варэ вор сэ-шь прегэтяскэ пентру ярнэ кэрбунь, яр ын сат ынкэ ну с'ау адус. Ши фэрэ сэ се гындяскэ, дакэ ачастэ кестиуне цине де путеря депутатулуй, вин ку ругэминтя «ажутаци-не!»... Яр фемеиле? Дакэ ау вре-о дурере пе суфлет — яу друмул директ спре Наталия Михайловна, штиу кэ ле ва аскулта пэсул, ле ва да ун сфат ынцелепт. Аша, ку рэбдаре ши такт ый ындрумязэ пе тоць, фие кэ е ворба де солуционаря уней проблеме сериоасе орь пур ши симплу — де ун сфат. Ятэ де че астэзь путем спуне ку чертитудине кэ депутатул Чуперка ындеплинеште ку чинсте порунчиле дате де алегэторь ши ындрептэцеште пе дрепт кувынт ынкредеря лор ын маря са мисиуне де депутат ал нородулуй.

Сигур, фиекаре ан, кяр фиекаре зи не адуче ной проблеме, ной грижь. Ши уна динтре еле, каре о фрэмынтэ ын деосебь пе шефа фермей есте микшораря орелор-ом ла обцинеря спорулуй ын греутате. Колективул фермей, спечиалиштий ау калкулат резервеле ши сперэ кэ ын анул курент вор обцине сукчес ши ын ачест домениу. Десигур, се чер ефортурь суплиментаре, дар резултатул, фэрэ ындоялэ, ва фи позитив.

Фрумоасе ангажаменте шь-а асумат колективул ын чинстя Конгресулуй ал XXVII-ля ал ПКУС: сэ-шь реализезе планул де продукцие ла тоць индичий, дынд песте преведериле луй 200 тоне де карне; сэ капете де ла фиекаре скроафэ кыте 22 де пурчей. Администрация ши бироул де партид, комитетул синдикал ау ынкувиинцат ши сусцинут ачесте фрумоасе инициативе ши сынтем конвиншь кэ челе скицате се вор ындеплини.

**И. Я. ВЫРЛАН,**
секретарул комитетулуй де партид ал совхозулуй «Новый путь», районул Кэушань.

# Сэ ни се спунэ «МУЛЦЭМЕСК!»

**Ын луна мартие лукрэторий дин домениул десервирий сочиале а популацией вор сэрбэтори зиуа лор профессионалэ. Ку ачастэ оказие ревиста й-а солличитат С. Ф. Бежан, локцииторул министрулуй десервирий сочиале ал РССМ, ун интервиу.**

*— Силвия Фьодоровна, вэ ругэм сэ не ворбиць, пентру ынчепут, деспре ачеле моменте-кее але активитэций лукрэторилор дин домениул десервирий сочиале, каре ар арэта кум сынт традусе ын вяцэ хотэрыриле Конгресулуй ал XXVI-ля ал ПКУС ши преведериле Програмулуй алиментар ын чея че привеште десервиря сочиалэ а оаменилор мунчий дин републикэ.*

— Документеле де партид ла каре вэ рефериць, ынтр'адевэр, ау пус марь сарчинь ын фаца ынтреприндерилор ноастре. Май ынтый, еле индикэ спориря волумулуй де сервичий престате ын локалитэциле сэтешть. Ын ал дойля рынд, ынсушь нивелул десервирий се чере ымбунэтэцит, адикэ е ворба де калитатя сервичиилор. Ын ал трейля рынд, се импуне лэржиря рецелей де пункте комплексе де речепцие, чея че ар креа оаменилор мунчий посибилитэциле де а-шь сатисфаче черинцеле фэрэ а перде мулт тимп. Сынт оаре ын путериле ноастре асеменя сарчинь? Фэрэ ындоялэ. Се чере ефорт. Ын фиекаре район ау фост креате дирекций де продукцие де десервире сочиалэ, каре ау ын субордонаря лор ынтреприндерь ку функций конкрете. Ын локалитэциле рурале активязэ чирка 3100 де ателиере де тот фелул, касе де десервире сочиалэ ши пункте комплексе де речепцие, унде мунческ спечиалишть калификаць. Алтчева е кэ еле ну тотдяуна функционязэ аша кум ам вря ной. Май екзистэ мулте неажунсурь.

*— Токмай деспре ачаста ам врут сэ вэ ынтреб, Силвия Фьодоровна. Ын пошта редакцией, пе лынгэ скрисориле че концин лауде ла адреса лукрэторилор дин домениул ын дискуцие, не вин мулте скрисорь, жалбе ши семнале, че арэтэ ануме неажунсурь. Ымь ынкипуй кэ ши ла министер требуе сэ ажунгэ асеменя семнале. Ын че констау неажунсуриле ачестя? Каре е кауза лор?*

— Не ынтристязэ мулт урмэторул индиче: ын унеле районе сервичииле престате пе кап де локуитор ажунг пынэ ла 30 рубле, яр ын алтеле — нич пе жумэтате. Декалажул ачеста е греу де експликат, деоарече кондицииле ын каре активязэ ынтреприндериле ну диферэ кяр атыт де мулт де ла район ла район. Алт момент: нумэрул лимитат де сервичий ын унеле районе. Екзистэ ун «Каталог ал сервичиилор», каре преведе май мулт де 20 фелурь. Ной черем ынтреприндерилор, лукрэторилор сэ престезе популацией ануме ачеле сервичий, каре сынт индикате ын «Каталог». Май трист е кэ ын унеле районе ну се цине конт де ачастэ черинцэ фундаменталэ, дешй ла сфыршит де ан вин ку плануриле ымплините. Ка сэ фие клар деспре че е ворба, ам сэ дау ун екземплу. Планул ыл фак, нумай кэ рэмын нереализате астфел де сервичий, кум ар фи спэлатул ши курэцитул руфелор, репаратул обьектелор трикотате, сервичииле легате де ноиле ритуалурь ш. а. м. д. Де мулте орь асеменя лукрурь не скапэ де суб контрол. Ши е рэу. Зичям май сус кэ требуе сэ дескидем кыт май мулте пункте комплексе де речепцие. Требуе. Дар требуе сэ фачем тотул, ка сэ функционезе кум се кувине челе екзистенте. Унеорь господарий аштяптэ лунь ынтрежь, пентру а обцине ун сервичиу ануме. Яр кынд лукрул е гата, калитатя луй е ка вай де ea. Министерул я ын самэ тоате семналеле че вин фие прин поштэ, фие орал, фие пе каля пресей ши фиекаре каз есте черчетат ла фаца локулуй, се яу мэсуриле де ригоаре. Дар фэрэ атитудиня конштиинчоасэ а фиекэруй лукрэтор ла локул сэу де мункэ ситуация ну поате фи скимбатэ спре бине.

*— Силвия Фьодоровна, ам вря сэ вэ оприць ла о аша кестиуне: пунктеле комплексе де речепцие, ба кяр унеле ынтреприндерь, че активязэ ын сат, ну сынт ын старе сэ ындеплиняскэ анумите комензь але локуиторилор. Кум ведець думнявоастрэ резолваря ачестей проблеме ын перспективэ?*

— Ши пе виитор вом рекурже ла о май стрынсэ легэтурэ, ла о май активэ коопераре а дирекциилор районале де десервире сочиалэ ку ун шир де ынтреприндерь спечиализате. Комензиле оаменилор вор фи реадресате де ной ачестор ынтреприндерь спечиализате, кэрора ли се ва чере нумайдекыт ындеплиниря калитативэ а лукрэрилор ын термений стабилиць. Алтэ ешире ну-й. Май алес ын локалитэциле рурале. Ын чифре ачаста се експримэ астфел: ла сфыршитул чинчиналулуй актуал волумул де сервичий престате ла сат ва спори де 1,25 орь, чея че ва алкэтуи ын тотал 49,7 милиоане рубле сау ку 9,9 милиоане де рубле май мулт декыт ын 1980.

*— Кум ам ынцелес, ачаста се поате обцине ну нумай пе каля дескидерий де ной ынтреприндерь, дар ши пе база интенсификэрий активитэций челор екзистенте. Доар посибилитэць де а дескиде ла сат спэлэторий орь курэцэторий меканизате, де екземплу, деокамдатэ, ну екзистэ, ну-й аша?*

— Адевэрат. Де атыта ной ши пунем атыт де сериос ши категорик проблема интенсификэрий мунчий пунктелор комплексе де речепцие. О кроиторясэ, ун чизмар сау ун фризер ыл май путем репартиза сэ лукрезе ла сат, май алес кынд ел есте кяр дин ачя локалитате. Дар, сэ зичем, репарация телевизоарелор ын кулорь, а машинилор де спэлат, фрижидерелор ши алтор апарате електриче компликате де уз касник се поате фаче нумай ын чентрул районал ла ынтреприндериле спечиализате. Деачея еле ши сынт адунате ла пунктеле де речепцие, яр де аич — експедияте ла район.

*— Ну о датэ редакция примеште семнале, кум кэ ла кутаре пункт де речепцие с'ау грэмэдит телевизоаре, фрижидере, машинь де спэлат, да де репарат ну се репарэ. Кум се експликэ ачаста?*

— Се ынтымплэ казурь, ну-й ворбэ. Ши ачаста аре лок аколо, унде ынтре дирекцииле районале де десервире сочиалэ ши кондучеря господэриилор ну-с стабилите релаций нормале де колабораре. Маря ноастрэ проблемэ констэ ын липса де транспорт. Ну ау транспортул нечесар ынтреприндериле ноастре, де мулте орь нич комбустибил, карбуранць. Колхозуриле ши совхозуриле ар путя сэ не дее о мынэ де ажутор. Дакэ ар авя ла диспозицие о машинэ, персоана де ла пунктул комплекс де речепцие ар путя сэ ее комензиле господарилор кяр ла локул де мункэ: ын кымп, ла фермэ, ын бригада де трактоаре. Май мулт декыт атыт. Оаре колхозул ну поате гэси о машинэ, пе каре с'о репартизезе о датэ пе сэптэмынэ пентру а дуче ши адуче де ла район обьектеле господарилор?

*— Ар требуи кяр сэ фие коинтересат.*

— Ар требуи. Дар ну тоць господарий ышь дау силинца сэ ажуте ынтреприндериле ноастре. Ын декурс де патру ань ай чинчиналулуй курент дин контул колхозурилор ши совхозурилор урма сэ фие дескисе 287 пункте комплексе де речепцие. Дар кыте ау фост дескисе? Нумай 169. Ачаста, деч, ну поате фи нумитэ креаре де кондиций пентру менцинеря ши коинтересаря кадрелор.

*— Апропо де кадре. Мулт тинерет се адресязэ редакцией дупэ сфатурь ын чея че привеште професииле дин домениул десервирий сочиале. Н'аць путя сэ не ворбиць мэкар пе скурт деспре ачесте лукрурь?*

— Ба да. Проблема кадрелор е уна динтре челе дуруте. Нумай ын прима жумэтате а анулуй пречедент флуктуация кадрелор а константуит 10,9 ла сутэ. Е ун прочент маре. Кауза? Пе де о парте, прегэтиря професионалэ несатисфэкэтоаре а унор спечиалишть. Пе де алта, ун тынэр ну се рецине мулт ла о ынтреприндере, дакэ ну и се креазэ кондицииле де мункэ ши де трай нечесаре, нормале. Пе алций ну-й сатисфаче кяр ремунераря мунчий. Спунынд ачестя, де лок ну контразик афирмация де ла ынчепутул дискуцией, кынд менционам кэ, ын фонд, авем кадре. Аша ши есте. Ши дакэ е сэ ворбим ын женерал, апой ситуация актуалэ, фацэ де чя де акум 3—4 ань е ку мулт май бунэ. Дар черинцеле популацией креск. Ши ка волум, ши ка нивел де културэ ал десервирий. Азь омул ну-ць спуне «Мулцэмеск» пентру ун лукру фэкут де мынтуялэ. Ел вря калитате. Деачея требуе сэ крештем ши ной. Яр а щреште ынсямнэ а едука ной кадре ши а конструи ной локалурь, а лэржи нумэрул сервичиилор, ши, ын фине, а спори нивелул калитэций десервирий. Спер, кэ, дакэ вом авя конкурсул ши сприжинул организациилор де партид ши советиче локале, дакэ вом депуне ши ной тоате ефортуриле, апой ну ва екзиста вре-о проблемэ, пе каре сэ н'о резолвэм. Яр сарчиниле сынт пе путериле ноастре.

**Пентру «ФМ» а консемнат журналистул Л. БАЛЦАН.**

# Григоре ВИЕРУ
## Ла 50 де ань

Астэзь, де зиуа поетулуй, нумероший приетень ай ревистей вор регэси ын ачастэ пажинэ версуриле ындрэжите, вор сорби пентру а кыта оарэ дин лумина ши ноблеца лор.

Ыл феличитэм дин суфлет пе Григоре Виеру ку родникул жубилеу, доринду-й вяцэ лунгэ ши кэрць фрумоасе.

**«Фемея Молдовей»**

### АЙ ДОУЭ ИНИМЬ, МАМЭ

*Ай доуэ инимь, мамэ!*
*Кум мэрул чел родит*
*Май мулте мере аре,*
*Кум стеле 'н чер май мулте-с,*
*Арзынд неконтенит.*

*Ай доуэ инимь, мамэ!*
*Кум ной ам кыштига,*
*Ах, доуэ пынь одатэ*
*Ши цие пе-амындоуэ,*
*О, мамэ, ци ле-ам да.*

*Ай доуэ инимь, мамэ —*
*Се вэд ын окий тэй*
*Ка спиче марь ши коапте*
*Че суб ун чер де аршиць*
*Се скутурэ уйтате*
*Пе сфинтеле лор вэй.*

### ПОЕМ

*Сэ тречь дескулц диминяца*
*Прин ярба верде де-акасэ*
*Ку ланцул де роуэ ла глезне —*
*Ятэ че есте Патрия!*
*Сэ-ць трякэ прин фацэ извоаре*
*Ла кип ши ла ворбэ ку мама;*
*С'аузь кум спарг стрэбуний*
*Суб лут ла копиий де-афарэ*
*Сымбурий дулчь ай луминий;*
*Сэ мушть дин ынтунерик ка дин мэр,*
*Десима луй сэ ну те ынспэймынте;*
*Сэ ай о фемее ши'н ноаптя*
*Фэрэ сфыршит а женелор ей*
*Сэ гэсешть ын зорь ынкылчитэ*
*О лимпеде привигетоаре;*
*Сэ поць сэ ай, дар сэ ну жиндуй*
*О пыне кыт*
*Ноаптя орбулуй де маре;*
*Сэ крезь ка пятра'н локул*
*че ць-е дат;*
*Ка еа сэ веуеешть, о, ын кэмаша*
*апей;*
*Сэ морь ку лиништя пе фацэ*
*Ын лина та луминэ*
*Орь суб ал спадей фулжер —*
*Ачаста е Патрия!*

### БРАЦЕЛЕ МЕЛЕ

*Брацеле меле*
*Каре пот сфэрыма пятра*
*Ши фрынже оцелул;*
*Каре пот сугрума*
*Песте фагул чел верде*
*Випера шуерэторулуй фулжер;*
*Каре пот цине стрынс,*
*Ка пе-о монедэ де аур,*
*Рана лэсатэ ын палмэ*
*Де тырнэкоп;*
*Каре пот легэна пе еле*
*Тоатэ зэпада плетелор мамей*
*Ши ридика сус*
*Мормынтул татэлуй меу;*
*Ачесте браце (уйтаци-ле!)*
*Сынт доуэ стригэте*
*Ыннэбушите к'о розэ...*

*Ах, драгосте!*

### НИЧ О СТЯ

*Нич о стя ну есте сэракэ*
*Атыта тимп кыт се веде.*
*Нич ун ням — невояш,*
*Кыт аре ун кынтек, ун грай.*

*Сэ ай ун лэкаш проприу,*
*Ун грай ал тэу, дин адынк.*
*О меморие проприе.*
*Ятэ че есте Патрия!*

*Хей! Че кауць аколо сус?*
*Бокан кул спаймей черул а спарт.*
*Пэмынт бун, негру,*
*Алунекэ дус де шувоае.*

*Мулцэмеште мамей!*
*Кытэ време рэмын*
*Мамеле жос пе пэмынт,*
*Нич о царэ ну есте сэракэ.*

### ЛОКУЕСК

*Локуеск ла маржиня*
*Унея юбирь.*
*Ла мижлокул ей*
*Трэеште крединца мя.*

*Локуеск ла маржиня*
*Унуй кынтек.*
*Ла мижлокул луй*
*Трэеште сперанца мя.*

*Локуеск ла маржиня*
*Унея пынь.*
*Ла мижлокул ей —*
*Драгостя мя пентру вой.*

**Ын романул «Ливада ку пучь албаштри» ам ындрэзнит сэ атентез ну ла аша-зиса «акапараре а бунурилор материале» ка атаре, чи ла концепция асупра веций, пе каре, дин неферичире, о наште ын суфлетеле унор тинерь о асеменя «акапараре». Фрагментул дат е уна динтре фазеле инициале але немулцэмирий ероилор фацэ де вяца пе каре о дук.**

**Ва вени тимпул ши чей дой протагоништь ай романулуй — соций Ион ши Аурика — се вор помени ын фаца дилемей: кум сэ ажунгэ ла мэрецул дестин ал луй Дон-Кихоте, пэстрынду-шь тотодатэ аверя пе каре ау акумулат-о пе паркурсул а зече ань де зиле. Ши е посибил, оаре, уна ка аста: сэ-ць адучь май ынтый пынэ ла десэвыршире партя материалэ а веций, дупэ каре лукру сэ ми те апучь де «капул суфлетулуй», ымбогэциндул, де-о пилдэ, ку чититул кэрцилор? Дин пэкате, ын гоана дупэ агонисиря бунурилор материале, ероий мей, фэрэ ка сэ-шь дее сама че ли се ынтымплэ, се вор помени ку о визиуне несэнэтоасэ асупра лумий, ей вор контемпла доар ку гындул проблемеле веций, ле ва сурвени мареле кутремур, ачя згудуире де суфлет, каре, нимичинд тот че-й де присос ын пряжма лор, ле ва дескиде о алтэ перспективэ — перспектива луптей пентру бинеле алтора, бинеле Патрией ши дестинул попорулуй.**

**Ауторул.**

## Константин МУНТЯНУ

ПЫНЭ ноаптя тырзиу а цинут експлозия соцулуй!..

Аурика стэтя резематэ де сафеул бетонат ын подя ын каре ышь пэстра баний, ышь акоперя дин кынд ын кынд фаца ку мыниле ши ла довезиле соцулуй кум кэ трэеште н'аша кум ар требуи сэ трэяскэ, кэ вяца тречe, яр ел ын тоць ачешть трейзечь ши трей де ань н'а ындрэзнит сэ-й факэ нимэнуй нич ун бине ши кэ абя дупэ ономастика са ел шь-а дат сама кэ де кынд с'ау кэсэторит ну ли с'а ынтымплат нимик, ши кэ «лиништя ши пачя» пе каре ау авут-о пынэ акум ын касэ е, де фапт, о деградаре моралэ а лор, ши кэ ын тоате ый виноват нумай ел. Аурика ый рэспундя ку ачеляшь фразе, ын каре се аскундя тот че врей: ши неказ, ши непутинца де а ынцележе пынэ ла капэт де унде вине скимбаря аста ын суфлетул бэрбатулуй, че-о фи пэцит ел, че-л доаре ши де че ануме акум ел а експлодат.

— Ну штиу никэ, мэ доаре капул!.. Ну штиу никэ, мэ доаре капул!..

Яр ел ымбла юте динтр'ун капэт ын алтул ал камерей, пэля аюря дин палме ши-й ворбя деспре ниште лукрурь, пе каре Аурика ынтр'адевэр н'ар фи фост ын старе сэ ле ынцелягэ... Поате доар атунч, мулць ань ын урмэ, кынд а венит де ла царэ сэ урче ын тренуриле че плякэ дупэ романтикэ... Поате доар атунч... нумай ну акум, кынд, дин неферичире, а ажунс сэ ну-шь поатэ ынкипуи екзистенца фэрэ де челе доуэ гардурь, фэр'де «Волга» дин гараж, фэр'де сера де ла колцул касей... Ын тоць ачешть ань де кэсничие нич одатэ н'а дус липсэ де чева, атыт доар кэ ундева ын адынкул инимий и се май збэтя ун гынд неымплинит, гындул де а авя копий. О, дулчеле ши нестаторникул вис де фемее, каре ну штие че-й легэнатул копиилор! О, крединца ей амэжитоаре, кум кэ агонисинду-шь, пэстрынду-шь ши десэвыршинду-шь бунуриле материале, о сэ ажунгэ кындва, кумва, ла ун праг ал норокулуй, пе каре-й скрис ку литере де аур: «Сенсул веций тале, Аурика!». Ла спателе Аурикэй стэтя сафеул, чел май стрэлучитор унгераш дин тоате кыте ле авя каса ей ларгэ ши ынкэпэтоаре, ера унгерашул унде и се ынгрэмэдисерэ тоате збучумуриле веций, ши де ла ел порняу тоате кыте ле авя: «Волга» дин гараж ши фэр'де грижа ку каре с'а деприне ын ултимий ань... Сафеул дин подя ера чентрул касей, пунктул ей де сприжин... Дар, аскултынд ворбеле де неказ але соцулуй, Аурика де одатэ с'а гындит кэ ну сафеул й-ар требуи сэ-й фие «чентрул касей», чи алтчева, ануме алтчева. Ши, тот суферинд ловитуриле де скиже дин неказул соцулуй, Аурика а дескоперит кэ де с'ар фи ынтымплат ка «чентру ал касей» сэ-й фи фост ну сафеул, чи алтчева... Дар ну шь-а дус гындул ла капэт, принтре ланцул неынтрерупт ал ворбелор де покэялэ а соцулуй еа а аузит ун трен каре шуера а плекаре имедиатэ. А тресэрит, шь-а дезлипит мыниле де фацэ ши, вэзынд кипул ку адевэрат кинуит ал соцулуй, еа ну май пути сэ ынцелягэ: й-а шуерат ун трен сау ундева департе-департе а плынс ун копил...

— *Жан!..*

— Скумпа мя!.. Ион мэ кимэ ши нич одатэ сэ ну-мь май зичь аша!

Аурика, ынсэ, нич де кум ну ера ын старе сэ причапэ каре-й диференца динтре «*Жан*» ши «*Ион*», ши де че ануме «*Ион*», кынд «*Жан*» е май необишнуит ши май нецэранеск — ну штиу кум? Й-а май рэсунат одатэ шуератул тренулуй, апой а аузит ын депэртаре ун плынсет де копил, дар континуа сэ май стее резематэ де сафеул бетонат ын подя ши ануме аста а ши фэкут-о сэ-й диспарэ имедиат атыт шуератул, кыт ши плынсул копилулуй. Ши токмай кынд с'а ашезат пе мукия патулуй ши-шь нетезя ку мына тремурындэ поала рокией, шуерэтул ши плынсул ле-а аузит дин ноу. Да, соцул ну ын задар ый ымблэ зэпэчит динтр'ун капэт ын алтул ал камерей, ну ын задар фаца й-е кинуитэ ши плинэ де диспераре! Ын вяцэ ли се ынтымплэ чева фоарте ынсемнат, дар че ануме, че ануме? А ынкис дин урма са о ушэ ши, нимеринд ынтр'о лининште адынкэ, шь-а вэзут аний де пынэ ла мэритиш. Бадя Василе, татэл-сэу, шеде ла масэ ши читеште ынтр'о газетэ, яр ын касэ мироасе а пыне коаптэ. Фрэциорий ши суриоареле май мичь стау толэниць унул лынгэ алтул пе куптор, се уйтэ ла висколул де афарэ, ла кренгуца де вишин че згырие стикла удэ а ферестуйчий че дэ дупэ касэ. Аурика коасе ниште пынзэ албэ ши-й аляргэ принтре дежете аца ши акул паркэ й-ар шопти ниште секрете деспре о школэ маре-маре ын пряжма кэрея шуерэ тренуриле, рэсунэ кынтече ши унде-й атыт де интересант... ах, атыт де интересант!..

— Ый фриг, мэй! — зиче де одатэ бадя Василе, лепэдынд газета. — Мэ дук сэ ле аштерн пурчеилор ниште пае.

Апой тотул ый диспаре ши ят'о пе Аурика мергынд пе о страдэ дин ораш. Е о диминяцэ проаспэтэ де варэ ши де феричитэ че есте, Аурика ый салутэ пе трекэторь. Ши нумай мыниле... ах, мыниле ей марь де цэрэнкуцэ! — че сэ факэ ку еле, унде сэ ши ле аскундэ? Дар ятэ-л ши институтул. Паший Аурикэй се ынмоае, се аскунд дупэ тулпина унуй копак бэтрын, яр инима... ын минутул иста Аурика май кэ нич н'аре инимэ — де спаймэ и с'а прэпэдит пе ундева! Пе балконул де ла етажул дой ал институтулуй кыцьва бэець ши фете стау де ворбэ ши се уйтэ дин кынд ын кынд мирaць спре копакул дупэ каре тремурэ инима Аурикэй. Сэ ынтре пе поарта дескисэ а институтулуй, сэ ну ынтре? «Доамне, кыте н'аш да сэ мэ вэд пе балконул ачела ыналт, сэ рыд ши сэ мэ уйт ын депэртаре! О сэ ам еу, оаре, норокул иста?.. Че сэ май ворбим, че сэ май ворбим!».

Дар ятэ кэ шуерэ ун трен ши семналул чела ал луй н'аре нич из дин плынсетул копиилор... Аурика се плимбэ прин гарэ, се уйтэ ла зарва димпрежур ши-й остенитэ, ши-й некэжита некэжителор де пе луме! Нич де дата аста н'а трекут конкурсул! Ярэш о аштяптэ сатул, ярэш о аштяптэ мулсул вачий дин окол ши ярэш вифорницеле лунжь де ярнэ о сэ-й пунэ ынтре дежете ун ак ш'о с'о оближе сэ тивяскэ ши сэ кырпяскэ тот че-й де тивит ши де кырпит ла касэ... Де одатэ лумя дин гарэ с'а ынгесуит лынгэ уша че дэ ын перон ши кынд с'а поменит афарэ, Аурика а вэзут тренул. Тайникул ши фантастикул трен ал тинерецийй сале! Паркэ веня де пе алтэ луме ши пасажерий луй ерау атыт де ферична ши норокошь, кэ нич н'авяу кынд се гынди ла кинул ши неказул уней фете сингуратиче, прэвэлите ну демулт ла конкурсул дин институт. Апой ын урекиле Аурикэй ау рэсунат кынтечеле ла каре атыта амар де време а висат ын тимпул вифорницелор де ярнэ! Студенций се ынторчяу дин Сиберия, ау лукрат аколо о варэ ши ерау веселъ ши паркэ тоатэ лумя ера а лор! «Че сэ май ворбим! Че сэ май ворбим!..».

Динколо де уша невэзутэ ын каре ловяу скижеле експлозией соцулуй ера неказ, ера дурере, яр Аурика аузя доар шуератул тренулуй букурос де реведеря ку гара, вочиле студенцилор де пе перон... Апой, де одатэ, Аурика а вэзут динаинтя са кипул куминте ал бабей Фантина дин сикриул ынзорзонат ку флорь вештеде, пынэ ла урекиле ей ау рэзбэтут суспинеле дин чимитир ши шоаптеле вечинилор каре дезлегау проблема деспре соарта де май департе а касей де ла ораш. Ын оград бабей стэтя ун «Жигули» албастру.

# Ливада ку нучь албаштри

яр пе прагул касей шедя ун флэкэу весел ши непэсэтор.

— Бунэ зиуа!..

Флэкэул шь-а ынторс капул спре фатэ, с'а мират, дупэ каре лукру й-а рэспунс:

— Норок! Врей сэ фачем о плимбаре ку машина?

О плимбаре ку машина! О дуря суфлетул де нереушита ла институт, се кинуя ку гындул кэ ла царэ, аколо унде требуя сэ се ынтоаркэ, ый мулт де лукру, ши тоту-й пе спателе ей, фетей челей май марь. Н'а рефузат. А уркат ши атунч кынд машина шь-а луат витезэ, а уйтат ши де гарэ, ши де трен, ши де студенць. Прима оарэ ын вяцэ се плимба ку «Жигули»-ул! Фужяу ын урма Аурикэй клэдирь, оамень, машинь каре май де каре. Сара, кынд а рэмас сингурэ ын кэмэруца са, с'а гындит мулт тимп ла плимбаря чея, ла искусинца ку каре флэкэул мынуя воланул машиний... Яр ын урекь ый кынта ун магнетофон, мелодииле кэруя н'авяу нимик комун ку кынтечеле студенцешть... Ши токмай ынаинте де а адорми, а аузит шуератул тренулуй че се ынторчя ын гара наталэ...

А трезит-о ун рысет весел. Лынгэ пат ый стэтя флэкэул де ерь, се уйта ла еа кулкатэ ши-й зичя:

— Васэзикэ, кынтечеле студенцешть. Кынтечеле студенцешть ау ын еле чева романтик, формидабил! Ам фост ши еу пе тимпурь ка ши тине! Висам, че-й дрепт, ла алтчева, дар мулцэмеск... М'ам дезметичит ши ам скэпат тяфэр дин даравелеле каре мэ аштептау. Сфатул меу, фетицо: уйтэ кыт май деграбэ де кынтечеле челя... студенцешть... ш'о сэ мэ поменешть де бине, ш'о сэ вий сэ-мь сэруць мына! Че-й требуе романтикэ уней фемей? Фемея-й фемее ши кум н'ай да, тотуна о сэ вреє одатэ ши одатэ сэ айбэ касэ, масэ, копий. Я сэ-л ынтребь пе вре-унул дин студенций чея ку гитара ын мынь, сэ-й зичь: мэй, студентуле, мэй, ешть букурос ту, оаре, кэ ешть студент орь ну пря? Ши кяр аша де таре ци-й а кынта аму-я орь нумай те префачь? Орь, поате, те кинуй сэ-ць алунжь ын фелул ачеста гындул деспре фоамя каре те дэрымэ ла маце ши кэ бузунарул ци-й дешерт, ка ши куйбуриле де пэсэрь тоамна? Ятэ пэтэрания, Аурикэ: пропуне-й студентулуй чела о масэ ын рестаурант ш'о сэ везь кум ыць арункэ гитара хэт-коля!

— Ши че сэ фак ын аша каз?

— Сэ уйць де студенцие ши кыт май деграбэ о сэ реушешть с'о фачь, ку атыт май норокоасэ о сэ фий!

Де одатэ уша невэзутэ и се дескиде ши ын суфлетул Аурикэй се ымплынтэ скижеле де дезнэдежде але соцулуй:

— Еу сынт виноват, Аурико, нумай еу! Дар ну-й нимик, скумпо, вом ынчепе о алтэ вяцэ... о вяцэ плинэ ши н'о сэ не парэ рэу кэ трэим.

Каре вяцэ? Ку че сэ и се ымпле? Паркэ тоць ачешть ань й-а трэит нэпразник? Н'а авут че мынка? Н'а авут о хайнэ май акэтэрий? А фост ын рынд ку лумя, нич одатэ н'а штиут че-й невоя ши ла че фел де вяцэ поате сэ май висезе? Атыт доар кэ копиий... Н'а авут копий ши, де фапт, ну-й де винэ кэ н'а авут. Се веде кэ аша й-а фост сортит сэ грэяскэ фэр'де копий. Дар дакэ ну-й аре — че сэ факэ? Сэ-шь змулгэ пэрул дин кап, сэ ципе ши сэ-шь ясэ дин минць? Де че сэ ципе, де че сэ-шь ясэ дин минць, кынд ынкэ ну-й кяр тырзиу. Ш'апой... ши каселе де копий... Еле-с ултима нэдежде, дар, тотуш, нэдежде!.. Ши аста ынсямнэ кэ ши копий вор авя, ши букурошь вор фи. Ши, доамне...

Ши Аурика шь-а ынкис дин ноу уша невэзутэ! Да, ынтр'адевэр, а трэит ын линиште ши паче, н'а штиут че-с неажунсуриле. Ши кыт де феричитэ ера еа атунч, кынд Жан скотя «Волга» дин гараж ши плекау ымпреунэ ла пэдуре! Яр кынд се дучя пе ла пэринць? Мэйкулицэ, че се фэчя атунч! Бадя Василе ера зэпэчит, ый тремурау мыниле ши ну путя сэ дескидэ поарта динтр'о датэ. Ый пэря бине кэ-шь веде фийка ын «Волгэ», кэч чине дин сэтень се май плимбэ ынтр'о астфел де машинэ? «Волжиле» ну се тэвэлеск пе друмурь...

— Ынтрацъ... хай, ынтрацъ! Кэ еу... яка... таман мулжям вака, кэ мыне-поймыне требуе сэ ынцерк вицелул. Мержь, турбуле! Я турбэчуне! Я, кум ну ынкиде гура, к'ам сэ-л лег ш'а ведя ел кум се хамэе ла оаспець!

— Да мама че май фаче?

— Че сэ факэ? Да, нич ну штиу че-о май фи фэкынд... мэтинкэ алеже ниште фасоле. Мержь, турбуле!

Ачеяш оградэ ларгэ, ачеяш касэ ку ферестреле мирате. Ши тот ачеяшь фраць ши сурорь. Нумай к'ау крескут, амарник ау май крескут!

— Ай слэбит, мэмукэ, че сэ май ворбим! Таре-ай слэбит, мэмукэ! Яка, ць-ам кумпэрат о шалинкэ де лынэ. Штий, ну пря се гэсеск шалинчиле де лынэ.

Леля Наталия дэ сэ-шь ашезе шалинка пе кап, дар, де одатэ, о грэмэдеште ла пепт, ышь акоперэ ку дынса фаца ши плынже:

— Фатэ-хэй, фатэ-хэй! Ян катэ, че-й де бине к'ай венит, фатэ-хэй! Ши те-ай ынгрэшат!.. Аша фрумоасэ те-ай фэкут Аурикэ-хэй, кэ-мь вине а плынже! Ай авут норокул де-ун бэрбат ка лумя, дар де че ну те пэлеште норокул, фатэ-хэй, сэ-мь фачь ш'ун непоцел?

— Ласэ, мамэ, кэ ынкэ ну-й тырзиу!

Паркэ аста ну-й вяцэ плинэ? Апой Аурикэй и с'а арэтат пяца... Луме де песте луме! Аурика стэ дупэ тежгя, се уйтэ ла пэтлэжелеле роший де динаинте ши се гындеште кэ марфа вечиней ый май урытэ, кэ-й бэтутэ де бэлцэтурэ, дар еа чере тот чинч рубле пе килограм.

— Кыт ый кила?

Аурика ышь ридикэ привириле ши ну веде пе нимень. Адикэ, веде еа кэ динаинте ый стэ чинева, дар кэ-й бэрбат ачела орь кэ-й фемее, еа ну поате причепе. Ворба е кэ де кынд стэ дупэ тежгя, Аурикэй и с'а нэскут ун рефлекс де а привиа ла лумя де динколо де кынтар ку ун сингур окь ши кэ окюл чела н'аре дарул де а пречиза: е бэрбат чел че вря сэ кумпере де ла дынса, е фемее? Окюл ый спуне Аурикэй кэ аре динаинте ун «кумпэрэтор де рынд», каре ынтотдяуна вря сэ плэтяскэ май пуцин ши сэ кумпере май мулт. Воя луй! Дар тоатэ буба-й аскунсэ ын фаптул кэ екзакт ачелаш лукру ыл вря ши Аурика: сэ-й дее «кумпэрэторулуй де рынд» май пуцин ши сэ примяскэ де ла ел май мулт. Вешника невое а пецей!

— Кыт ый кила?

Аурика се оцэрэште:

— Шасе...

— Ну ле дай май ефтин?

— Ну.

«Кумпэрэторул де рынд» стэ оляккэ ла ындоялэ, дар веде кэ пэтлэжелеле вечиней Аурикэй ыс кам вештеде, се скарпинэ ла чафэ ши офтязэ:

— Ей, дар атунч... доуэ киле... Че-о сэ-й фачь? Де-о пофтэ, аколо-я, ла копий.

— Ла копий, ла копий! — зиче Аурика, нумэрынд баний. — Копиилор ле требуе витамине, да витамине ну-с. Аша-й... фиекаре ку а луй.

Апой Аурика тресаре! Де ундева, дин капэтул рындурилор де тежгеле се ауде ун кынтек. Кынтекул ый вине тот май апроапе ши май апроапе. «Унде л-ам май аузит? Чине ми л-а май кынтат?..». Кынд а дескис ши чел де-ал дойля окь, кынтекул с'а фрынт: динаинте ый стэтяу кыцьва бэець ши фете ку женциле ын мынь. «Студенций!..». Да, ерау ынтр'адевэр студенций!

— Кыт фак пэтлэжелеле, мэтушэ?

Аурика се енервязэ: еа ши... мэтушэ? Я необрэзаць!

— Еу ну-с мэтушэ ла тине! Че, ешть кьор?

— Атунч, сэ мэ ерць... Кьоке, кыт фак пэтлэжелеле?..

Рэбдаря Аурикэй плеснеште:

— Мэй кэпэцыносуле! Ць-ой да еу цие о кьоке, де н'о с'о поць дуче! Кумпэрэ, дакэ ць-е а кумпэра, да де ну — штерже-о де аич!..

— Ей, дарэ... дакэ ну-ць плаче сэ фий кьоке, апой... кыт ый кила, фетицо? Шасе рубле? Ту че? Ай кэпият? Аузиць, бэець? — шасе рубле вря фата! Фата-й кам тинерикэ, ну-й деприйнсэ ку практика веций ши креде кэ студенций ау парале!..

— Шасе рубле ши ну вэ фачець де кап, кэ ну мь-а рыде ку вой!

Студенций зымбеск, ый флутурэ дин женць ши се дук май департе. Доар унул динтр'ынший де одатэ се ынтоарче, ышь арункэ цигара пе асфалт ши зиче:

— Не ертаць! Ной глумим. Ну не-а мынка де пэтлэжеле.

Ши яр тресаре Аурика, ши яр ауде кынтекул бэецилор! Кынд, унде! Яр кынтекул и се тот дуче ши дуче, и се аместекэ ку агломерация пецей, пынэ ын челе дин урмэ рэмын сингурь-сингурей: еа ши кынтарул де пе тежгя...

## ЧИКЭЛИКА

(фойлетон)

Ятэ о чикэлитоаре,
Кум ну штие баламукул:
Соцулуй, дин зиуа нунций,
Вря сэ-й пунэ'н кап папукул.

Бьетул, дакэ ый рэспунде,
Еа ыл фаче писэлог
Ши мереу се тот ынтинде
Сэ ыл дукэ де дырлог.
Че н'ар фаче пентру касэ,
Орьшикум еа ыл атакэ:
— Де кынд м'ам луат ку тине,
Ай фэкут чева сэ-мь плакэ?
Ешть ун бэдэран, бэрбате, —
Мь-ай луат май ерь черчей
Ши де-атунч дормь пе-о уреке:
Алций кынд ай сэ-мь май ей?
Уний ау демулт машинэ
Ши се плимбэ'н дял ши'н вале.
— Драга мя, доар штий пря бине —
Ынкэ ну ам стрынс парале.
— Пря ынчет ле стрынжь, бэрбате!
Алций везь че фак ын жур?
— Ляфа мя е пря стабилэ,
Н'о сэ мэ апук сэ фур.
— Фурэ, кэ ну мэ привеште;
Ешть ом мик, ну ом де вазэ.
Прочедура ну импортэ,
Резултатул доар контязэ.
— Че ворбешть, социе драгэ?
— Фий ку тоате ла курент,
Я те уйтэ'н жур май бине:
Иста е апартамент?
Доуэ камере стрымтуце,
Нич ту мобилэ, ковоаре;
Кынд м'ам мэритат ку тине,
Иста мь-а фост висул оаре?
Мь-ай промис саря ку маря
Ши че вэд? Ешть бун «одор»!
— Ной абя ынчепем траюл,
Тоате вин ла время лор.
— Кынд вой фи де-акум бэтрынэ?
Мулцэмеск де-аша поманэ!
Унде ми-с брэцэрь, инеле?
Унде ми-й промиса бланэ?
Ши пе лынгэ астя тоате
Ынкэ ешть ши фустанжиу...
— Ну май инвента, дрэгуцэ.
— Ба сэ тачь, кэ ми те штиу.
Ту колежей меле, Лорей,
Ла'нтылнириле реченте,
Де урекь ый агэцасей
Ун ноян де комплименте.
— Комплименте? Ниште ворбе
Май кэлдуце, штий, коля...
— Сэ те'нчерк ынкэ о датэ —
Хай ын визитэ ла еа!
Лора, де-шь вэзу амика
Пря де тот чикэлитоаре,
Й-а привит ку милэ соцул
Ши ышь зисе: «Че-ар фи оаре?..».
Да, и л-а рэпит ындатэ
Ши ыл цине стрынс де брац.
О'нтылнеште Чикэлика:
— Стай, де пэр сэ те ынхац!
— Ши де че, мэ рог, амикэ?
— Май ынтребь, кынд ешть о хоацэ?!
— Ну спуняй ла орьче колцурь
Кэ ну ай ку дынсул вяцэ?
Кэ ну вря сэ се рефакэ
Ши сэ стее суб папук?
Пэй, ци л-ам рэпит, дрэгуцэ,
Ка пуцин... сэ-л реедук.
— «Мындро», ту, едукатоаре?
— Я май тачь, ынкиде-ць плискул,
Кэ акуша ми те скармэн,
Кыт де маре н'ар фи рискул.
А сэрит аич бэрбатул
Ши а пус пичору'н праг:
— Я май тачь, Чикэлитоаре!
Лора-мь есте суфлет драг.
Скуртэ фустэ —
Минте'нгустэ.
Чикэлика ну'нцележе
Кэ че е стрикат о датэ
Ынапой ну се май дреже.

Яр Пэкалэ ши Турбинкэ
Перспектива й-о спун клар:
— Пошла, видма, на турбинку!
— Чикэлико, суй ын кар!

Петру КЭРАРЕ

Ла 50 де ань

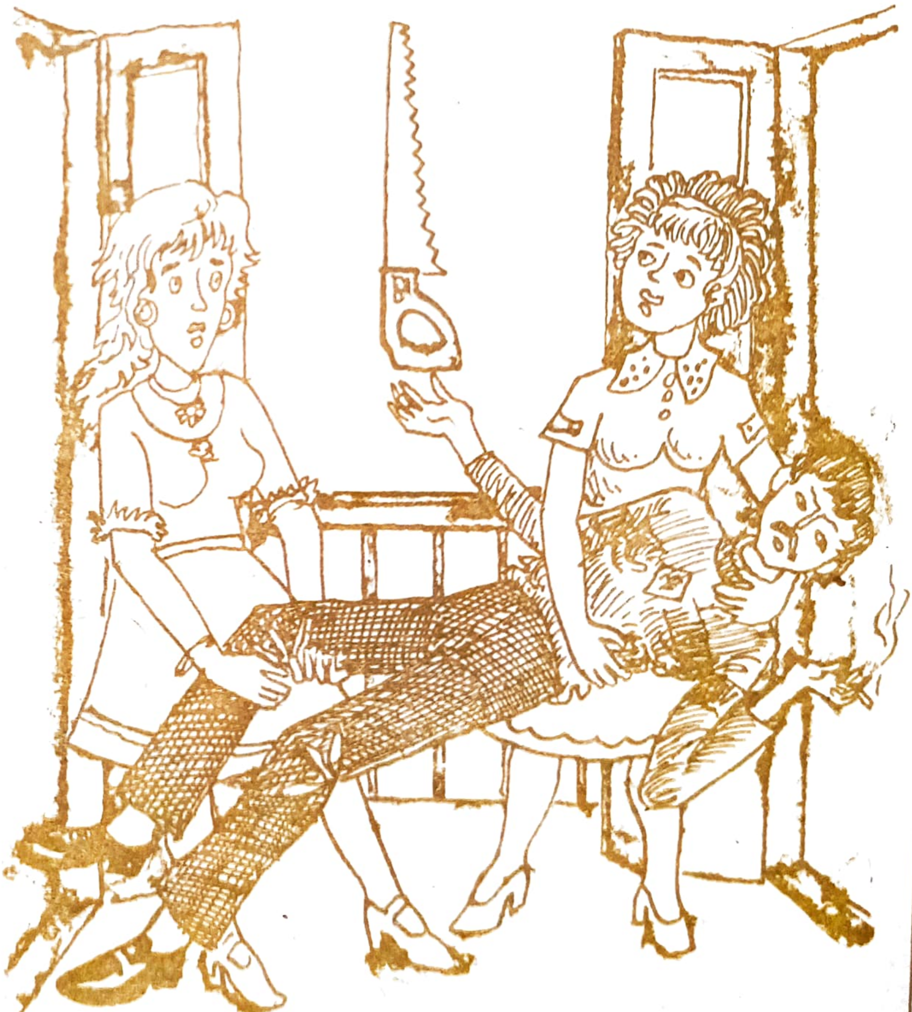

ЕЛЕ АУ ЛУПТАТ ПЕНТРУ ЕЛИБЕРАРЯ ПАТРИЕЙ

Елизавета ГЕЛФАНД. Анул 1944.

# ЫН СПАТЕЛЕ ФРОНТУЛУЙ

Ын ноаптя спре 22 юние 1941 соцул меу, офицер, а плекат ла Львов, унде ера трансферат ку сервичиул. Не-ам деспэрцит ку гындул, кэ ва прими локуинцэ ши не-а луа ши пе ной. Авям трей копий — о фетицэ де 13 ань ши дой бэеций де 5 ши 1,4 анишорь. Ынсэ спре диминяцэ с'а ынчепут рэзбоюл. Н'ам доведит сэ не евакуэм. Де акума песте доуэ-трей зиле ау ынчепут сэ сосяскэ ын ораш рэниций, призониерий советичь. Ла маржиня орашулуй ау апэрут примеле лагэре де концентраре. Суте де фемей ымблау ын журул лор ши арункау песте сырмеле гимпате кыте о хринкэ де пыне орь алтчева де-але гурий. Мулць призониерь ынчеркау сэ фугэ, дар пря пуцинь реушяу. Фасчиштий ый ымпушкау пе лок.

Ка сэ-мь пот хрэни копиий, м'ам аранжат деретикэтоаре ла оспэтэрия, унде луау маса офицерий ши женералий фасчишть. Аич ам фэкут куноштинцэ ку ун бэят тынэр, мунчитор ла букэтэрие, фост призониер, каре а авут норокул сэ фугэ дин лагэрул де концентраре. Ыл кема Миша. Уneорь сара веня пе ла ной акасэ. Стэтям де ворбэ. Миша ера информат деспре тоате че се ынтымпла ын ораш: кыць оамень ши чине а фост арестат орь кемат ла интерогаториу ла постул де жандармь орь гестапо, кыте тренурь ку армамент орь ку солдаць фасчишть ау трекут прин гарэ ш. а. м. д. Ынтр'о сарэ думнялуй венисе ку ынкэ ун бэрбат тынэр ши м'а ругат сэ-л примеск сэ ынноптезе ла ной. Л-а рекомандат кэ е ом венит дин пэдуре ши-мь ва ажута ку лемне де дефок. Кум ам афлат май тырзиу, ыл кема Серафим Гаврилович Афонин ши фусесе ши ел призониер, яр ын презент — партизан-черчеташ ын спателе фронтулуй. Серафим Гаврилович а девенит ун бун приетен ал фамилией ноастре. Ел мь-а фэкут куноштинцэ ку мулць партизань-черчеташь, ку илегалишть, каре активау ын Ровно. Астфел локуинца мя а девенит о локуинцэ конспиративэ а лор. Аич авяу лок ынтылнириле активиштилор, се адучяу ши се пэстрау ын субсол медикаментеле ши материалеле пентру пансамент, алиментеле пентру партизань, картушеле ши гренаделе пентру илегалишть, каре апой ерау трансферате дестинатарилор. Ын активитатя илегалиштилор а фост атрасэ ши фийкэ-мя Зина, каре а девенит ун ажент де легэтурэ. Ынтрукыт жандармий ла фиекаре пас ый перкезиционау пе оамений цивиль, Зина, фиинд ынкэ копил, ну ера бэнуитэ де фасчишть ши путя ынделплини мулте ынсэрчинэрь: сэ адукэ де ла спитал ши де ла фармачие, унде лукрау оамений ноштри, медикаменте пентру партизань, сэ дукэ ын анумите локурь картуше ши гренаде пентру илегалишть. Картушеле и ле пуням ын бузунаре ши ын сын, яр гренаделе и ле легам де брыу суб палтонаш. Десигур, ера фоарте рискант. Ын орьче момент жандармий путяу с'о опряскэ, дар алтфел ну путям прочеда. Кримеле страшниче, пе каре ле сэвыршяу окупанций ын фиекаре зи, не фэчяу сэ рискэм ку вяца, ку копиий проприй, нумай сэ дэм ун ажутор кыт де мик пентру а-й изгони де пе пэмынтул ностру. Ши ку кыт май марь нележюирь сэвыршяу пэгыний, ку атыт май маре ера ура оаменилор советичь ымпотрива лор. Ын фиекаре зи афлам деспре фаптеле ындрэзнеце але рэзбунэторилор попорулуй: ба кэ ау учис ниште гестаповишть сау ау ыннэдушит ун офицер, ба кэ ау нимичит ун слугой ал фасчиштилор.

Окупанций ынфуриаць се рэфуяу крунт ку локуиторий орашулуй. Ый арестау делаолалтэ, ый супуняу интерогэрилор ла гестапо, ый скинжюяу немилос.

Ынтр'о сарэ Серафим Гаврилович вени ку ун ноу товарэш — Терентий Фьодорович Новак. Ей мь-ау спус, кэ вор сэ арунче ын аер оспэтэрия унде лукрам, дар пентру ачаста е невое де ажуторул меу ши ал Галей Годенко, приетена мя де сервичиу. Ерам гата сэ фак тот че стэ ын путериле меле ши штиям кэ ши Галя авя сэ се ынвояскэ. Кяр ын ачеяш сарэ партизаний ау ынчепут сэ монтезе минеле. Й-ам дат де штире Галей кэ дездедиминяцэ требуе сэ ле дучем ши сэ ле инсталэм ын оспэтэрие. Чел май греу ера сэ ле стрекурэм ла локул дестинат дин кауза жандармилор ши солдацилор че мишунау прин ораш. Минеле ерау греле — уна де 10 ши алта де 15 килограме. Не-ам порнит диминяца май девреме ка сэ ажунжем одатэ ку Миша, каре авя сэ не дескидэ ушиле. Ам ажунс ку бине. Уна дин мине ам инсталат-о ла етажул дой, ын камера унде оспэтау женералий, яр алта — ын сала офицерилор. Ам аштернут фецеле де масэ ши ам рэсуфлат ушурате. Дар ну доведисем сэ ешим дин салэ, кум венисе шефа сэлий ши не спусе сэ терминэм май репеде курэцения пентру кэ еа требуе сэ скимбе фецеле де масэ. Ной ку Галя ынкременисем. Ынцележям че се ва ынтымпла дакэ се вор дескопери интенцииле ноастре.

Минеле ерау ку акциуне ынтырзиятэ. Требуяу сэ експлодезе ынтре ореле 12—13, атунч кынд офицерий луау маса. Пе ла ореле 11 мь-ам черут вое сэ плек акасэ, мотивынд кэ ми с'а ымболнэвит копилул. Галя ла фел а плекат. Акасэ, ымпреунэ ку товарэший Афонин ши Новак, аштептам ку нерэбдаре сэ аузим експлозия. Дар тимпул експирасе, яр минеле тэчяу. Ши ятэ кэ ла ун момент дат чинева бэту ла ушэ. Ера Олга Дубина, шефа фармачией, каре не адусе ноутэциле орашулуй: оспэтэрия офицерилор а збурат ын аер, песте о сутэ де офицерь шь-ау гэсит моартя. Не-ам букурат. Дар а доуа зи ын лацуриле спынзурэторилор се легэнау ной кадавре...

Серафим Гаврилович а ругат-о пе Зина сэ се дукэ ын пяцэ, сэ се стрекоаре май апроапе де спынзурэтоаре, сэ вадэ дакэ ну-й екзекутат чинева динтре ай ноштри. Зина, ынторкынду-се акасэ, а кэзут ку фаца ын пернэ, плынгынд ын хохоте. Серафим Гаврилович с'а апропият де еа. Й-а дат кувынтул кэ ничодатэ н'о с'о май тримитэ ку мисиунь де ачестя, дар фетица, венинду-шь ын фире, й-а рэспунс ын шоаптэ: «...Дакэ ва требуи, ам сэ мэ дук дин ноу ын пяцэ...».

Ера перикулос сэ май рэмынем ын ораш. Ни с'а пропус сэ плекэм ын деташаментул де партизань. Штиям, кэ тотуна не ва вени рындул сэ фим кемате ла гестапо. Дар че сэ фак ку копиий? Ку мине ну-й путям луа, деоарече авям де паркурс ун друм лунг ши перикулос. Й-ам лэсат ла о вечинэ, яр пе приетена мя Олга Дубина ам ругат-о сэ-й ее ла дынса. Еа трэя ын алт капэт ал орашулуй ши фасчиштий ну путяу бэнуи кэ-с копиий илегалиштилор...

Ын деташамент ам фост букэтэрясэ...

М'ам ынторс ын ораш дупэ елибераря луй. Пе копий й-ам гэсит ла Олга. Ерау сэнэтошь. М'ам ынкадрат ын мунка де рестабилире а орашулуй. Лукрам ын бригада, каре дезгропа осеминтеле жертфелор фасчисте. Принтре кадавре й-ам куноскут пе мулць илегалишть, мулте фемей — соций де-але офицерилор дин унитатя ын каре ышь фэчя сервичиул ши соцул меу. Ера чева ынгрозитор, май алес кынд дэдям де кадавреле мултор копий. Астэзь, аминтинду-мь ачей ань грей, ань атыт де страшничь, аш да тотул пе луме, аш фаче тотул че пот, ка сэ ну май фие рэзбой. Ам 74 де ань, ам де тоате, дар континуй сэ лукрез. Ымь паре, кэ прин мунка мя модестэ дау ши еу ун мик ажутор ла ынтэриря потенциалулуй економик ал Патрией ноастре скумпе, ла ынтэриря пэчий пе пэмынт.

Елизавета ГЕЛФАНД,
фостэ илегалистэ.

# О ФАТЭ КОНДУЧЕ

Екзистэ о еронатэ пэрере а пасажерилор, яр ной тоць сынтем ниште вешничь пасажерь, деспре кондукторий де тролейбус: орьче с'ар ынтымпла ын салонул машиний (ши де ынтымплат се ынтымплэ мулте), де винэ е... кондукторул, десигур. Орь кэ пря репеде о я дин лок, орь пря ынчет се мишкэ, орь стопязэ бруск, орь ну анунцэ стаცииле. Тоате пе капул луй вин. Аколо, ынтре ей, пасажерий се чартэ сау се ымпакэ, чинева я апэраря алткуйва. Дар кыт де рар — атыт де рар! — ун пасажер я апэраря кондукторулуй. Де че? В'аць ынтребат вре-одатэ, ку че трэеште фетишкана де ла воланул машиний, ын каре зи де зи плекаць ла сервичиу ши ынапой? Чине есте еа? Че симте еа? Кум ый апаре пуртаря кутэруй пасажер? Кум о атинже реплика челуйлалт? Ну зик де индиференцэ. Зик де ачя обишнуинцэ, че не фаче сэ ну обсервэм ниште лукрурь граве, лукрурь каре се ынтымплэ принтре ной, ын пряжма ноастрэ. О жалбэ тотдяуна ыл гэсеште пе ун кондуктор де тролейбус: ла дирекцие, ла контролор, ла редакцие. О мулцэмитэ — май греу. Ши ачаста дин кауза кэ ной куноаштем труда кондукторулуй доар дин челе 20—30 де минуте, кыт не дуче сау не адуче де ла сервичиу. Еа, ынсэ, фетишкана де ла волан, ышь ынчепе зиуа де лукру мулт май девреме декыт ной.

Вряу сэ ворбеск деспре о колегэ де а мя, пентру каре ам о деосебитэ адмирацие. Е ворба де Ала Поперечная. Кынд орашул ышь май доарме дулче сомнул дин зорь, примий каре вин сэ стырняскэ лиништя де песте ноапте сынт ей, шоферий аутобуселор, кондукторий де тролейбусе. Дин диферите колцурь де ораш ынаинтязэ пе стрэзиле ынкэ молешите аутобуселе, каре не адук ынгесуиць ла паркул де тролейбусе. Ын унул дин еле пе ла ореле 5 уркэ ши колега мя Ала Поперечная. Тотдяуна пунктуалэ, бине диспусэ ши сочиабилэ, еа де акум ал шаселя ан мунчеште принтре ной. Кум мунчеште? Минунат. Ресемнате, пуцин ленеше фацэ де витезеле суперсониче але тимпулуй ын каре трэим, тролейбуселе, ачеле «мижлоаче де транспорт обштеск», робаче, пентру унеле фете де але ноастре (ши Ала Поперечная е принтре еле, дакэ ну кяр ын фрунтя лор), тролейбусул ынсямнэ вяца де тоате зилеле. Ку ел ынчепе дискуция кынд плякэ акасэ, ын сат, ла суроры ши фраць, ку ел ышь мэсоарэ одихнеле скурте ши зилеле де сэрбэтоаре. Ши супэрэриле. Ши букурииле. Пентру асеменя оамень, кум е Ала Поперечная, тролейбусул е о кэсуцэ албастрэ ку висе, ку оамень ши ку несфыршите гындурь,

# ТОВАРЭШЕЛЕ НОАСТРЕ СТИМАТЕ

# МУСАФИР АШТЕПТАТ ДЕ ТОЦЬ

Ын орьче сат трэеск оамень, каре, ши атунч кынд се дук дин вяцэ, ну диспар де-одатэ, чи паркэ шь-ар лэса ын локул лор умбрэ луминоасэ принтре чей вий, мереу аминтинду-ле фаптеле лор. Ын сатул ностру ун асеменя ом а фост библиотекара Иляна Мейка. Лэржений ну се наск ку картя суб кэпэтый, ка сэ зичь кэ алт лукру ну юбеск пе луме. Дар дакэ ыл вей ынтреба пе фиекаре дин женерацииле май ын вырстэ, унде ши кынд а пус мына май ынтый ши ынтый пе карте, ыць ва спуне: ла Иляна Мейка, аколо, ла библиотека сатяскэ. Ши авя буна библиотекарэ ун дулап ку кэрць, мажик, де каре ну се апропия декыт о сингурэ персоанэ, о фетицэ ку окь албаштри, ретрасэ ши ынсингуратэ ынтр'ун фел. Ши таре модестэ. Ачя фетицэ се нумя Зинаида Скрипник. Акуме ла Зинаида Скрипник се гындя ынчерката библиотекарэ Мейка, атунч кынд вени ворба, куй сэ предее библиотека сатулуй. Ера ши фиреск, деч, дупэ че ам липсит дин сат 20 ши чева де ань, с'о гэсеск ла библиотека дин Ларга акуме пе Зинаида Скрипник.

Дестинул ачестей фемей с'а клэдит паркэ ын окий оаменилор.

...Мулць динтре чей 18 абсолвенць ай примей промоций а школий медий дин Ларга вор луа друмул студиилор: Валентина Рудой се ва фаче медик, Михаил Руденко ва ажунже инжинер, Андрей Шкирка ва девени журист. Зинаида, ынсэ, а рэмас ын сат ымпреунэ ку колежеле де класэ Зинаида Врубльовская ши Сэндуца Дурбала ла грэдиница де копий. Ынвацэ прин кореспонденцэ ла школа културал-едукативэ «Е. Сырбу» дин Сорока. Патру ань ку копиий ши тот атыця ань де мункэ асупра кэрций. Ымпреунэ ку Зинаида Георгицэ вор фи примеле едукатоаре ку студий специале дин сат. Примеле. Дар висул н'о лэса ын паче. Се ва линишти абя дупэ че се ва ведя студентэ ла Институтул педагожик «А. Руссо» дин Бэлць. Ла библиотека сатулуй ва ажунже де акум ку институтул терминат.

Облигацииле функционале але библиотекарулуй сынт пря ынгусте фацэ де ачя маре активитате, пе каре о десфэшоарэ Зинаида Скрипник. Фиинд амплаcатэ ын локалул касей де културэ, библиотека сатяскэ се афлэ ши ын выртежул акциунилор културале де масэ, десфэшурате аич. Ла ун момент дат библиотекара с'а поменит кэ перде чититорий. Де че? Поате сынт де винэ библиотечиле персонале? Ну. А констатат, кэ ачей каре ау асеменя библиотечь тотуна вин ши ла ча сэтяскэ дупэ кэрць. А студият проблема ши а ажунс ла конклузия, кэ уна дин причинь есте тимпул либер ал колхозникулуй. Поате о мамэ ку копил мик, де екземплу, сэ винэ ла библиотекэ де фиекаре датэ? Ну поате. Зинаида Скрипник я легэтурэ ку Н. К. Прикопняк, медикул-педиатру де ла поликлиника дин сат, ши афлэ кэ ын фиекаре лунэ се поате ынтылни аич ку 5 маме ку копий мичь. Деч поате адуче кэрциле кяр аич. Маре ле-а фост мираря сэтенчелор, кынд ынтр'уна дин зиле с'ау вэзут сервите ку кэрць кяр ла поликлиникэ. Акуме аша ышь континуэ лектура Вера Бородаки, Мария Цыбуляк, Лидия Сэрэкуца, Галина Бородаки ши мулте, мулте алте маме ку копий мичь. Десигур, пе библиотекарэ о ажутэ мулт ши сурориле де патронаж Лидия Кутковская, Аделина Беженарь, нелипсите ничодатэ де ла контролул медикал ал микуцилор.

Пынэ ну демулт уна дин формеле де десервире ку кэрць ла локул де мункэ ал сэтенчелор ера ши библиотека амбулантэ. Еа, ынсэ, с'а доведит а авя ши унеле неажунсурь: се пердяу кэрциле, ну ера кип сэ ле сатисфачь черинцеле тутурор чититорилор. Зинаида Скрипник а дескис пункте де десервире ку кэрць ла фермеле де лапте-марфэ, ын бригэзь, ла ферма де порчь. Ынтылнириле ку библиотекара акум ау девенит регулате.

# ТРОЛЕЙБУСУЛ ПРИН КАПИТАЛЭ...

ку несфыршите сперанце. Ам спус кэ Ала Поперечная мунчеште минунат. Релацииле ноастреануме ын лукру се ши стабилеск, кэч мунка ыл аратэ пе ом. Ну демулт ам авут ун конкурс републикан, май дрепт зис, зонал, ал кондукторилор де тролейбусе, ла каре ау партичипат 27 де персоане, колежь де-ай ноштри, дин Одеса, Севастопол, Бэлць, Тираспол ши Кишинэу. Ерау резервате доар шасе локурь премианте. Авынд а-шь конфрунта мэестрия ку 25 де кондукторь-бэрбаць, Ала а штиут сэ ле змулгэ унул динтре ачеле локурь, ши ну ултимул, пентру каре мерит и с'а акордат, пе лынгэ премиул кувенит, класа II де калификаре. О асеменя перформанцэ бэрбэтяскэ ну нумай ынтре фемей (кэч пе рута ноастрэ май мунческ Любов Зимина, Валентина Драгомир, Зинаида Остапенко, Наталия Чебан ш. а.), дар ши ынтре бэрбаць е уна де оноаре. Ной не-ам букурат, десигур, ши не мындрим ку еа. Пентру кэ мэестрия професионалэ ын лукрул ностру вине ну нумай ку аний, дар ши ку труда зилникэ, ну ушоарэ. Штиу кэ Ала Поперечная а врут сэ се факэ макаражиу ла ынчепут. А фост ун вис. Л-ам авут фиекаре пе ал ностру. Сынт конвинс, кэ дакэ ар фи ажунс чея че а висат, атунч, ла мулт романтика-й адолесченцэ, ар фи фост, фэрэ ындоялэ, ун макаражиу тот де класэ ыналтэ, прекум е ун кондуктор де класэ ыналтэ.

Зичям, кэ мунка ноастрэ ну е ушоарэ ши авям ын ведере май мулте лукрурь. Кэ е невое сэ кауць де старя техникэ а машиний ши вара, ши ярна, кэ требуе сэ ай перманент ун маре симц ал атенцией ын агломерация де аутомобиле ши пиетонь, принсь ын неынтреруптул скрынчоб ал рутелор орэшенешть, ну май ворбеск. Тоате ши обосеск, ши нечеситэ енерӂие физикэ, бэтае де кап. Ле ынвинӂем кяр ной, бэрбаций, дестул де греу. Дар ле ынвинг ши колежеле ноастре. Екзистэ, ынсэ, ши ниште проблеме, каре депинд ну нумай де ной. Деспре уна динтре еле ам сэ ворбеск. Де екземплу, рута № 17, пе каре о десервеште Ала Поперечная, е астфел ынтокмитэ, ынкыт лукрул ынчепе ла 6.30 ши се терминэ ла ореле 22. Ынтреруперя пентру одихнэ ши релаксаре е ынтре ореле 12.30 ши 16.30. Че фачем ной ын ачест рэстимп? Не одихним. Не скутурэм де супраынкордаря де кытева оре ла волан. Унде? Авем ун пункт де диспечерь пе страда Прянишников. Се консидерэ унул динтре челе май буне ын ораш. Дар... Ла ынчепут ерау аколо ниште шезлонгурь, ниште скауне. Ам май пус мынэ де ла мынэ ши ам кумпэрат ун телевизор. Акума ну кэ ун диван, ун шезлонг, пе каре сэ те одихнешть о орэ-доуэ, ну гэсешть аич, дар мэкар ниште скауне ка лумя. Ле вэд ну о датэ пе тинереле ноастре колеӂе моцэинд пе ун скаун ынтр'о парте. Ши мэ гындеск, доар фата ачаста ва требуи сэ май кондукэ тролейбусул ынкэ шасе оре. Оаре ну де аич се яу ши мулте лукрурь неплэкуте ын тимпул ши пе паркурсул рутей? Ба кяр акчиденте? С'ар пэря кэ е чева секундар. Ши ной тречем ку ведеря ачесте «мэрунцишурь». Дар се поате тече о зи, доуэ, о сэптэмынэ. Дупэ ачея ынчеп сэ те обосяскэ.

Деспре ачастэ ситуацие штиу ши диспечерий, ши кондучеря паркулуй. Мэсурь, ынсэ, ну се яу. Е дрепт, кэ тинеретул ностру, ши ын фрунтя луй е Ала Поперечная, каутэ сэ ну се ымпедиче де ниште греутэць ка ачестя, ышь фаче датория чинстит. Ам вря ка ын анул де фацэ проблема сэ се резолве кумва. Не-ар ажута сэ мунчим ши май бине, сэ десервим популация ла ун нивел културал ши май ыналт. Ачаста не-о чере тимпул ши облигация.

**Алексей ПУЮ,**
**кондуктор де тролейбус ла паркул № 2 дин Кишинэу.**

---

Дар активитатя библиотекарей З. И. Скрипник, дупэ кум ам спус, ну се лимитязэ нумай ла десервиря ку кэрць а популацией. Екзистэ о мулциме де манифестэрь културале де масэ, ла каре нумайдекыт партичипэ ши думняей. Бунэоарэ. ла сэрбэториле традиционале але популацией: зиуа агрикулторулуй, сэрбэториле де май, 8 Мартие, 7 ноембрие, 23 февруарие. Ла реализаря сченариилор бине ынтокмите ау луат парте ши шоферий Александру Ангелаки, Ион А. Павалаки, Анатол Тикем, фраций Ион ши Михаил Жосан, Ион Дарунин ши Анатол Чебан. Маре а фост мираря консэтенчелор, кынд с'ау вэзут феличитате де пе счена касей де културэануме де кэтре тинеретул де ла паркул ауто. Ши нумай библиотекара штие, кынд а путут сэ ле крояскэ тимп пентру репетицие, пентру ынвэцаря кынтечелор, сченетелор, поезиилор. Рэсфоеск диферите сченарий де спектакол, де газете радиофониче, ын каре фигурязэ нуме де фрунташь, нуме де тинерь ши тинере, каре ну о датэ ау фост ындемнаць де библиотекарэ сэ партичипе ши ау партичипат, суб суправегеря ей, ла черкул драматик, активитатя кэруя се черя ынвиоратэ нумайдекыт. Ку Виктор Саракуца ши Лариса Дарие, Ленуца Думитраш ши Виктор Пэвэлаке, Анатол Чернопиский ши Лидия Волошчук а ынсченат «Драгосте ку буклук» де Г. Тимофте. Ку Силвия Волошчук ши Емилия Диголян, Лудмила Думбравэ ши Нина Кабаджи, ку Александру Бурдужан ши алций ау презентат спектаколе дин «Аминтирь дин копилэрие», «Соакра ку трей нурорь» ши алтеле. Ши тоате ачестя пе лынгэ мунка де базэ ла библиотекэ че о импуне сэ резолве ун шир ынтрег де проблеме дестул де компликате. Сэ луэм, де екземплу, комплектаря фондулуй. Акума библиотека диспуне де 14 мий де волуме. Комплектаря се ефектуязэ ын мод чентрализат. Дар черинцеле колхозничилор ле штие библиотекара май бине декыт чей де ла чентру. Ши атунч, апелынд ла ажуторул кырмуирий колхозулуй, организацией де партид, еа обцине мижлоаче пе каре ле фолосеште ла комплектаря фондурилор ынтр'о анумитэ дирекцие. Брошуриле де специалитате, де агрикултурэ ши зоотехние, де организаре а продукцией сынт пусе ла диспозиция специалиштилор дин колхоз ын диферите модурь. Библиотекара а елаборат кяр о картотекэ а материалелор ку тематика респективэ дин преса периодикэ. Ачаста чере о мункэ енормэ дин партя ей, дар адуче ун ажутор маре специалиштилор. Деши ын сат екзистэ о библиотекэ школарэ ши уна пентру копий, фоарте мулць елевь ши педагожь вин ла библиотека сэтяскэ, пентру кэ прин интермедиул ей пот команда литературэ кяр де ла библиотека де стат «Н. К. Крупская» дин Кишинэу. Зечь де едиций ажунг ла чититор, даторитэ грижий ши стэруинцей библиотекарей З. И. Скрипник.

**И. ДУМИТРУ.**

Сатул Ларга,
районул Бричень

# КАРУЛ ТРЕБУЕ УРНИТ ДИН ЛОК

Дин чей апроапе 27,5 мий де тутунарь дин асочиация де продукцие «Молдтабакпром» 50 де проченте ле конституе фемеиле. Ын господэрий ши ла фабричиле де ферментаре се акордэ о маре атенцие креэрий челор май буне кондиций де мункэ ши де трай, ка трудитоарелор сэ ле фие май ушор сэ ымбине мунка де продукцие ку чя обштяскэ ши ку грижиле фамилией, едукация копиилор. Е дестул сэ не реферим ла аний чинчиналулуй ал XI-ля ши не вом конвинже, кэ с'а ынтэрит база материалэ а ынтреприндерилор, тот май пе ларг се апликэ технолоӂииле ной ла култиваря тутунулуй, чея че а скимбат ну нумай кондицииле де мункэ, чи ши карактерул ей. Фабричиле де ферментаре с'ау ынзестрат ку ной ши модерне утилаже ыналт продуктиве. Астэзь ын републикэ ла прелукраря тутунулуй функционязэ 128 линий ын флукс меканизате ши 6 аутоматизате.

Ку тоатэ сериозитатя се резолвэ ши проблемеле ымбунэтэцирий кондициилор де трай, санитаро-ижиениче але фемеилор. Май алес ла ынтреприндерь ши ын господэрий, унде кондукэторий сусцин инициативеле комитетелор синдикале, яу парте активэ ла резолваря лор. Се пот адуче ын ачастэ привинцэ мулте ши фрумоасе екземпле. Дар сэ не оприм ла районул Орхей.

Асочиация районалэ де продукцие «Молдтабакпром», кондусэ де Владимир Михайлович Бобейко, а ынтокмит ун план перспектив ку привире ла протекция ши ымбунэтэциря кондициилор де мункэ але фемеилор пе аний 1981—1985. Ын чей патру ань че с'ау скурс мулте проблеме констатате ау фост солуционате. Бунэоарэ, с'а монтат о линие ын флукс пентру сортаря балотурилор де тутун ла депозитул ку продукцие гата, лукру пе каре ынаинте ыл фэчяу фемеиле ку брацеле; с'а терминат реконструкция линией, каре адунэ балотуриле ши ле дуче ла прес, чея че а екслус мунка мануалэ ши гря пе каре ла фел о ындеплиняу фемеиле.

Мунчитоареле каре лукрязэ ла сортаря фрунзелор ын ынкэперь неынкэлзите сынт асигурате ку салопете калде, плус жилетчь ку ынкэлзире електрикэ; пентру а ликида куренций де прин фабрикэ ау фост монтате «перделе» спечиале. Астфел, 995 де лукрэтоаре мунческ ын кондиций превэзуте де норме. О атенцие деосебитэ аич се акордэ ши окротирий сэнэтэций лор. Пе лынгэ пунктул медикал ал фабричий се организязэ регулат консултаций але спечиалиштилор. Болнавий кроничь сынт асигураць ку медикаменте гратуите ши де доуэ орь пе ан — ку алиментацие диететикэ. Аич, пе лок, ын тимпул репаусулуй орь дупэ лукру мунчитоарелор ли се пропуне ун сортимент богат де семифабрикате. Де о грижэ симиларэ се букурэ ши мунчитоареле де ла фабричиле де ферментаре а тутунулуй дин Дубэсарь, Чадыр-Лунга ши алте районе.

Дар, ку пэрере де рэу, астэзь ынкэ ну путем афирма, кэ старя кондициилор де мункэ, санитаро-ижиениче ши де трай але фемеилор че лукрязэ ын рамура тутунэритулуй кореспунде песте тот нормелор. Ла фабричиле де ферментаре, ын совхозуриле че апарцин асочиацией «Молдтабакпром» песте доуэ мий де мунчитоаре лукрязэ ын кондиций нефаворабиле. Май бине де 400 де фемей сынт ангажате ла мунчь физиче греле. Яр ун маре нумэр лукрязэ ын кондиций дэунэтоаре. Афынаря солулуй ын сере, рэсадиря плантелор ын сол, мутаря балотурилор динтр'ун лок ын алтул, ынкэркаря каселелор ку фрунзе верзь ын камереле ускэториилор ши дескэркаря лор — тоате ачестя ле ынфэптуеск лукрэтоареле ын мод мануал.

Ла асочиацииле районале де продукцие «Молдтабакпром» дин Единец (директор женерал М. В. Грамадский), Шолдэнешть (директор женерал В. Г. Негруца), Резина (прешединтеле асочиацией агриколе В. А. Калугин) фемеиле каре лукрязэ ла ускэторий мутэ ши ридикэ каселеле ынкэркате ку масэ верде ку о греутате де пынэ ла 50 де килограме ла о ынэлциме де 1,5 метри. Ын мулте совхозурь ла ачесте греле прочесе сынт атрашь ши минорий. Нич ын уна динтре господэрииле ачестор асочиаций ну се фолосеште фреза ла афынаря солулуй дин сере. Ачастэ мункэ гря о ындеплинеск фемеиле ымпреунэ ку минорий ын мод мануал. Ам вря сэ ле аминтим кондукэторилор господэриилор ши асочиациилор: конформ артиколелор 168 ши 183 але Кодулуй мунчий ал РСС Молдовенешть есте интерзисэ фолосиря мунчий фемеилор ши а персоанелор ын вырстэ суб 18 ань ла лукрэрь греле ши ку кондиций де мункэ вэтэмэтоаре, кыт ши ридикаря, мутаря ши депласаря де кэтре фемей ши минорь а греутэцилор каре депэшеск нормеле максиме стабилите де леже.

О ситуацие че трезеште индигнаре с'а креат ла фабрика де ферментаре а тутунулуй дин Фэлешть (директор Г. Б. Черножуков, прешединтеле комитетулуй синдикал тов. Коновал). Деши аич екзистэ ун план перспектив пе аний 1981—1985, бэнуим кэ товарэшул А. А. Боев, инжинер пентру протекция мунчий, каре л-а алкэтуит ынкэ ла ынчепутул чинчиналулуй, ну л-а рэсфоит нич пынэ астэзь. Алтфел прин че путем експлика фаптул, кэ ын секцииле де продукцие а фабричий концентраря субстанцелор дэунэтоаре де кытева орь депэшеск нормеле; кэ вентилация лукрязэ прост ши нимень ну дуче рэспундеря пентру ачаста; кэ ну-с илуминате локуриле де сортаре а тутунулуй, ну-с аменажате камереле пентру ижиена персоналэ а фемеилор, кыт ши унгерашеле пентру одихнэ. Ын гардероба мунчитоарелор липсеск дулапурь ши скауне, ну есте организатэ спэлэтория пентру салопете.

Ын мулте асочиаций ши господэрий с'а креат о старе алармантэ ын чея че привеште кондицииле де трай, санитаре ши де асанаре, чея че каузязэ крештеря морбидитэций. Нумай ын господэрииле ши ынтреприндериле че апарцин АШП «Дойна» ын шапте лунь але анулуй трекут дин кауза ымболнэвирий ау фост пердуте песте 20 де мий ом-зиле. Кредем, кэ ачастэ чифрэ ворбеште деспре лукрул несатисфэкэтор ын ачастэ дирекцие ал активиштилор комитетелор синдикале, кыт ши ал кондукэторилор господэриилор ши ынтреприндерилор респективе.

Ши ынкэ о проблемэ акутэ, каре ан де ан ну се резолвэ. Е ворба де асигураря ку хайне де протекцие.

Ар фи грешит сэ афирмэм кэ тоате неажунсуриле фаптеле дескрисе сынт лакуне нумай ын активитатя анумитор администраций, спечиалишть, организаций синдикале. Проблемеле ку привире ла ымбунэтэциря кондициилор де мункэ ши де трай, протекция мунчий ын рамура тутунэритулуй ау фост де ненумэрате орь дискутате ла диферите инстанце: ла шединца колежиулуй асочиацией де продукцие «Молдтабакпром», ла Президиумул комитетулуй републикан ал синдикателор лукрэторилор индустрией алиментаре ш. а. С'ау фэкут ши конклузий кореспунзэтоаре, каре ау фост адусе ла куноштинца тутурор кондукэторилор ынтреприндерилор, господэриилор ши асочиациилор районале, ынсэ... карул ну с'а урнит дин лок. Ла сфыршитул анулуй 1984 ачесте проблеме ау фост дискутате ши ла шединца президиумулуй Консилиулуй републикан ал синдикателор дин Молдова, ла каре активитатя асочиацией де продукцие «Молдтабакпром» ын чея че привеште креаря кондициилор де мункэ а фост апречиятэ ка несатисфэкэтоаре. Кредем, кэ есте о апречиере ну нумай пентру медитаций, дар ши пентру акциунь конкрете.

**А. А. МУНТЯНУ,**
**шефул секцией пентру протекция мунчий а Консилиулуй републикан ал синдикателор дин РСС Молдовеняскэ.**

# Дакэ н'ам авя КОДАШЬ...

**СЭ СПОРИМ ПРОДУКЦИЯ ДЕ ЛАПТЕ**

ам продуче май мулт лапте. Че ар требуи де фэкут ка сэ ну-й авем? Ам сэ-мь спун пэреря, дар май ынтый деспре ферма ноастрэ. Есте уна динтре челе фрунташе дин район. Ын анул трекут колективул ностру а обцинут кыте апроапе о мие де чентнере де лапте ла сута де хектаре де терен агрикол. Мулць операторь ын мулсул механизат ау кэпэтат де ла групул ынгрижит де вачь песте о мие чентнере де лапте. Принтре ей сынт: Еужения Бачу, Зинаида Елисеева, Дмитрий Лысый, Павел Бантыш, Ана Гудима, Павел Санько, Михаил Лысый ши еу. Фиекаре динтре ной ынкэ ын луна ноембрие ам ындеплинит ангажаментеле сочиалисте персонале пе анул 1984 ши ам дат песте преведериле лор суте де чентнере де лапте. Ам ынчепут бине ши анул ачеста. Зилник мулжем кыте 9—10 килограме де лапте де ла вакэ.

Акума деспре ачей, каре ну се цин де кувынт, кум ый нумим ной — кодашь. Де унде се яу ей ши кум нимереск ла фермэ, доар ну вин дин друм. Сынт консэтений ноштри. Венинд ла фермэ ей ышь ынчеп лукрул ын ачеляшь кондиций ын каре лукрэм ной, ба ши май буне. Сынт ынконжураць де атенцие ши грижэ, фиекаре ветеран се стэруе сэ-й ажуте. Ын ултимий ань ну не путем желуи нич кэ вачиле-с непродуктиве. Чиряда фермей се комплектязэ ку жунчь ыналт продуктиве, крескуте ла комплексул кяр дин районул ностру.

Операторий Елизавета НОСАТАЯ ши Павел БАНТЫШ.

Пэреря мя есте: кадреле тримисе сэ лукрезе ла фермэ требуеск май сериос селекционате. Сэ се репартизезе нумай ачей, каре ынтр'адевэр вор сэ ымбрэцишезе ачастэ професие дин ындемнул инимий, дин драгосте фацэ де еа. Ынсэ ла ной кум се ынтымплэ? Май ынтый те ынтрябэ дакэ ну дорешть сэ лукрезь ла фермэ, дакэ ну те ынвоешть — ынчеп сэ те ажите, сэ те конвингэ ши дакэ ну реушеск, те тримит ку де-а сила, пентру кэ н'аре чине мулже вачиле... Ну вряу сэ женерализез ачест фапт. Штиу, кэ авем ши ферме унде тинеретул ышь аштяптэ рындул сэ фие аранжат ла лукру ануме аколо пентру кэ ну-с локурь ваканте. Ынсэ ын чей 35 де ань де мункэ ка оператор, м'ам конвинс, кэ ну фиекаре вине ла фермэ дин драгосте фацэ де ачастэ професие. Уний сокот: де че сэ ну се дукэ, дакэ анул ынтрег поць авя кыштиг. Кяр дакэ обций май пуцин лапте декыт алций ши примешть май пуцинь бань, тот уна-й примешть, ши тот май мулць декыт кыштижь ын бригада де кымп. Астфел де товарэшь пря пуцин се гындеск че ефортурь се чер пентру а мерита ачест кыштиг. Кынд жинереле меу, Павел Бантыш, мь-а спус кэ ар вря сэ лукрезе оператор, май ынтый л-ам ынтребат прин че-л атраже професия ачаста? Мь-а рэспунс, кэ ый сынт дражь вителе... Л-ам сфэтуит: дакэ-й аша дуте ши лукрязэ... Ши н'ам грешит ку сфатул. Ын трей ань а девенит «чинчмиист» ши а фост декорат ку орденул Слава Мунчий градул III. Ши астэзь есте принтре фрунташь.

М'ам лэудат, кэ сынтем «чинчмиишть», кэ ан де ан спорим продукция де лапте. Аша есте. Дар ной штим, кэ ын републикэ, кяр ши ын районул ностру, ын совхозул «Михэлэшень», сынт операторь, каре де кыцьва ань ла рынд обцин де ла фиекаре вакэ ынгрижитэ песте шасе мий де килограме де лапте. Ачаста есте о довадэ, кэ авем резерве, кэ експериенца лор требуе май атент студиятэ ши апликатэ ын мунка ноастрэ де тоате зилеле.

О резервэ есте ши калитатя продукцией ноастре. Ку пэрере де рэу, ынкэ н'ам реушит сэ обцинем ка тот лаптеле сэ фие де калитатя I ши ачаста требуе сэ не пунэ сериос пе гындурь.

Колективул фермей ноастре шь-а асумат ангажаменте сочиалисте ын чинстя Конгресулуй ал XXVII-ля ал ПКУС: сэ ындеплиним планул де продукцие ынаинте де термен ши сэ виндем статулуй песте преведериле планулуй 100 тоне де лапте. Кредем кэ ле вом реализа, чея че ва конституи о ынтымпинаре фрумоасэ а конгресулуй комуништилор дин царэ.

**Елизавета НОСАТАЯ,**
**оператор ын мулсул механизат дин колхозул «Фрунзе», районул Окница, кавалер ал орденелор Ленин.**

Ион Ватаману

Омул де лэтурь

# АДМИРАБИЛЭ СИМПЛЕЦЕ

— Ла че бун ши амбиции-ле ачестя? — те ынтреб. — Нумайдекыт сэ фий ка унул сау ка алтул? Поате кэ ну е рэу сэ фий ка тине ынсуць ши о вяцэ сэ те лупць пентру аста?!

Елеонора Попа, де екземплу, де кынд о куноск, есте кум а фост, дар мереу а фост прекум есте, симплэ, онестэ, атентэ ку колежий, модестэ, ку тоате кэ а трекут тимп дестул прин окий ей ши й-а адус вешть диферите ши сентименте диферите, ынкыт мулте й-ау скимбат вырста. Апропо, дар че е вырста пентру о фемее? Е чея че о фаче май мамэ, май буникэ. Аша е вякул фемеий. Аре копий ши ле поартэ грижа. Ворба чея, копий мичь — грижь мичь, копий марь — грижь марь. Апой, ятэ кэ-й сосеск ши непоций ши тот еа, мамэ ши буникэ, ле поартэ грижа. Паркэ ар фи тимпул сэ се бизуе ши пе алтчинева, дар н'о фаче, ши тот пе сине се бизуе. Ымь вине сэ зик:

— Мамэ а унуй ням де оамень!

Дар мунка? Зилник ши де трей дечений о тот гэсеск ынтр'ун лаборатор де кимие, мереу комбинынд доуэ субстанце ка с'о обцинэ пе а трея. Чева се пречипитэ пе фундул унуй пахар кимик ши еа ышь ынкордязэ трейзечь де ань де привирь ка сэ вадэ май лимпеде че а обцинут.

— Е чея че аштепта сэ обцинэ сау е ку тотул алтчева?

Форма кристалелор, кулоаря лор сынт, де фапт, ниште факторь екстериорь, унеорь несигурь кяр, ку тоате ачестя мулт комуникэ унуй специалист екстериорул ачеста. Тимп де трейзечь де ань Елеонора Попа шь-а антренат о интуиции деосебитэ, ынкыт, ку мултэ екзактитате, се пронунцэ асупра унор синтезе кимиче.

— Ынтряб'о пе Елеонора Василевна, кэ еа штие, — се фаче аузит принтре тинерет.

Суте де субстанце ной ау трекут прин мыниле симпле але ачестей фемей. Зечь де публикаций й-ау продус о сатисфакцие неафишатэ ши фэрэ де нич о фалэ с'а депласат пе меридианеле штиинцей.

Ну пот ынцележе де, че н'а сусцинут теза де кандидат ын кимие, диспунынд де атыта материе? Пробабил, кэ н'а фэкут-о дин мотиве субьективе пе каре ну ле куноаште нимень, пе каре, бэнуеск, нич еа ну ле екcпримэ куйва, ку тоате кэ путя с'о факэ алтэдатэ ши сэ фие ши еа ка алций. А рэмас, ынсэ, крединчоасэ месей де лаборатор. Ку модестия каре ый есте проприе, ын фиекаре диминяцэ, ла ачеяш орэ, тимп де трейзечь де ань де зиле, Елеонора Попа ымбракэ халатул де лаборатор ши порнеште ун диалог континуу ку некуноскутул. Именситатя ачестуй кымп де активитате уманэ н'о сперие ын сингурэтэциле ей сау поате кэ нич ну се гындеште ла именситате, фииндкэ омул, каре аре конштиинца даторией, трэеште ку конштиинца ачаста ши май пресус де орьче есте датория, проприу-зис мунка фэрэ де рэгаз. Ануме аста а сусцинут-о пе Елеонора Попа ын лупта ей сингуларэ ку натура субстанцей кимиче.

Аш ынтреба-о:

— Кум ыць есте, кум ць-а фост? — деши штиу кэ ну мэ ва дэруи ку ун рэспунс конкрет, чи ку о привире виоае ши ун зымбет ынцелепт.

Фииндкэ ымь дэ де ынцелес кэ нимик деосебит ну е ын мунка ей, кэ е пур ши симплу о мункэ, прекум сынт атытя алтеле ши еа ну претинде ла ун лок деосебит, пентру кэ штие кэ-л окупэ пе-ал ей, локул де мунчитоаре ын штиинца кимией.

— Сынт ши астфел де локурь принтре саванць?

— Сынт.

Алтчинева с'ар путя аскунде ын спателе унор титлурь штиинцифиче, шь-ар асума мерите, ар кэута сэ-шь ретрагэ кипул дупэ ниште перделе колорате ын роз сау ын алтэ кулоаре, Елеонора Попа, ынсэ, ну се аскунде, деачея штие сэ зымбяскэ лучид ын фаца ынтребэрилор пе каре и ле пуй. Фииндкэ аре конштиинца уней симпле мунчитоаре, деши о мунчитоаре ын штиинцэ, ши ну претинде ла май мулт. Ануме прин аста о деосебеск де алтчинева ши о вэд пе локул ей сигур ши неарэтос. Фииндкэ...

Ну-й кип сэ ну обсерваць, аколо, ын поноареле де одиниоарэ але Поштей Векь, кам пе лынгэ чимитирул руделор луй Константин Стамати ши але луй Замфир Ралли-Арборе, ун едифичиу енорм, ка о катедралэ модернэ. Ань ын шир ам висат ачастэ клэдире а чиркулуй аша прекум есте: спациоасэ, ку арене ларжь, ку оамень куражошь ши весель, глуминд прин гура ши ымпестрицателе страе але кловнилор сау атырнынд пе одгоане ка ниште лилиечь де асупра прэпастией. Й-ам аплаудат ымпреунэ ку копиий ноштри, рэвэшинд ниште аминтирь, де пе кынд ерам ши ной де вырста лор, урмэринд ку рэсуфларя ынтретэятэ урсул адус пе майданул сатулуй де ун бэрбат оакеш ши смад. Урсул апэря ын ынкипуиря ноастрэ дрепт о фярэ блындэ, ынкэлцатэ ын опинкуце ши дикиситэ ынтр'ун суртук де шияк. Оакешул бэтя тоба ши мош Мартин жука остропэцул де не здрунчина рысул, кэ путяу сэ кадэ фрунзеле пе жос.

Ачеста ера чиркул копилэрией ноастре, каре прин тыргурь се май нумя ши былч. Не ымбылчям сэ ведем факирий каре скотяу фок пе гурэ. Ам трас «норокул» дин роата ынвыртитэ де ун папагал ши пэрэсям мезателе ку ун гынд де феричире.

Ну не-ам имажинат ничодатэ кэ

## О БОЛТЭ ПЕНТРУ МУЛЦЬ

думиничиле суфлетулуй

● Дресоаря Галина МАКОВЕИ.

кэ, ын челе дин урмэ, е трист омул каре окупэ ун лок стрэин, тэйнуинд де сине ши де рестул лумий кэ окупэ чея че ну-й апарцине пе мерит. Тимпул се мачинэ ши омул се ымпакэ ши ку ситуация аста, се ынкрединцязэ кэ аша требуе сэ фие, се обишнуеште, деши, ла о адикэ, ла о привире динтр'о парте, ынцележе кэ ну-й кяр аша.

Елеонора Попа н'аре де чине се фери ын каля ей. Фие кэ-й о кэрэруе ынгустэ, дар ый апарцине ши ну-шь фаче проблеме де друмурь ларжь, деши, кэрэруя ей есе тот спре асеменя друмурь.

Ай путя сэ мэ ынтребь:

— Че те-а фэкут сэ пуй ын дискуцие кипул ачестей femeй, дакэ е, тотуш, аша де комун ши се паре кэ ну се деосебеште де алтеле?

— Ба се деосебеште, — рэспунд.

Ши се деосебеште ануме прин липса унор амбиций де а фи ка алций, деши аря ненумэрате посибилитэць с'о факэ.

— Поате кэ ачаста о лимпезеште ши-й луминязэ вяца?

— Поате.

Спре деосебире де атыця алций, еа ну конфундэ адевэрул ей ку алте адевэрурь.

— Дар че, сынт май мулте адевэрурь?

Ыць рэспунд:

— Дакэ ту, афлынду-те акум ын фаца оглинзий, адикэ ын фаца та, ай авя ынцелепчуня сэ везь май мулт де кум везь, адикэ дакэ ай путя сэ те адынчешть май аспру ын чея че везь ын оглиндэ ши сэ ну те лимитезь, проприу-зис, ла феноменул стиклей аржинтате, чи сэ те жудечь пе тине ынсуць ку чея че ну-ць апарцине, дар ць-ай асумат пе недрепт, обсервынд тотодатэ ши партя скимоноситэ а феţей тале, фэрэ ка чинева сэ-ць арэте локул скимоносит, дакэ ай авя тэрия сингур сэ-л везь, те-аш деосеби де атыта алтэ луме ши ць-аш спуне кэ ешть.

— Ши ар фи сэ ынсемне кэ екзистэ ун адевэр сау май мулте?

— Дакэ ай реуши, липсинду-те де амбиций, сэ те афли ын ачастэ именситате лумяскэ, ар ынсемна сэ гэсешть принтре мулте адевэрурь адевэрул тэу.

— Ну-мь ворби де амбиций кэ ну ле ам.

— Елеонора Попа, — вряу сэ-ць комуник, — се афлэ ын адевэрул ей ши 'н вырста ей, че а фэкут-о май мамэ ши май буникэ, ши дин каре ну а липсит фолосул обштеск. Аста н'аш ынцележе-о, дакэ ну ар фи оамень ка еа.

— Прин урмаре, пледезь пентру ка фиекаре динтре ной сэ окупе локул пе каре ыл меритэ. Дар чине с'ар ынкумета сэ фие жудекэтор? Персоана респективэ сау сочиетатя?

— Евидент, сочиетатя есте адевэратул жудекэтор.

— Мие ынчепе сэ-мь плакэ симплеця ачестей фемей.

О адмирабилэ симплеце! Вряу сэ ынсушешть адевэрул ачеста.

Де паркэ те-ай ынвэца сэ фий май ом, ынтылнинд ын вяцэ персоане ка Елеонора Попа ку симплеця ши модестия ей, ку датория ши онеститатя ей.

— Н'ай симцит унеорь, кум ыць липсеск калитэциле ачестя? Сынт сигур кэ ай симцит. Деачея ам ши пус ын дискуцие кипул ачестей фемей.

вом авя артиштий ноштри де чирк, артишть марь, девениць ренумиць песте мэрь ши цэрь. Ку вре-о 15 ань ын урмэ ниште ентузиашть де ла Нисторень организау прима трупэ де батутишть. Ун зиарист де ла ревиста «Молдова» пуня ын капул артиколулуй титлул «Ла батут ну-й бате нимень». Авям сперанце, кэ атунч кынд вом авя чиркул ностру стационар ый вом ведя ын трупэ. Дар конструкция чиркулуй с'а тэрэгэнат. Бэеций с'ау рисипит прин тоатэ цара. С'а дестрэмат ши компоненца Чиркулуй молдовенеск. Алде Бачинский, Баркарь шь-ау фэкут конштиинчос датория ын алте колективе. Ши не-а коплешит о тристеце кэ ну ам штиут сэ-й пэстрэм сау чел пуцин сэ гэсим о модалитате де а-й инвита акасэ.

Астэ тоамнэ читям ку букурие пе афиширеул униуя динтре чиркуриле московите нумеле социлор Маковей. Александру Маковей е орижинар дин Бэлць. Ун бэрбат вигурос, каре поате сэ цинэ пе крештет о скарэ ку дой акробаць. Ла Шкоала артиштилор де чирк дин Москова а ексчелат прин екзерчицииле сале де акробатикэ, авынд-о партенерэ пе Галина, каре й-а девенит социе ши ун бун товарэш. Де унспрезече ань еволуязэ ымпреунэ. Ын чел де-ал дойспрезечеля Галина Маковей есте траумат ши ышь скимбэ профилул. Актуалменте е дресор.

...Арена е пустие. Стэм ын примул рынд ку Галина Маковей ши дискутэм нестингерит деспре вокация артистулуй де чирк. Дисчиполэ а маеструлуй В. А. Волжанский, артист ал попорулуй дин Униуня Советикэ, ындемнатэ де думнялуй, еа шь-а кучерит де акум нуме.

О ынтреб, дакэ ну шь-ау пропус ничодатэ сэ се реынтоаркэ ла Кишинэу. Ымь спуне, кэ ла ынчепутурь ау авут интенций, дар... Акум, десигур, ну-шь май пот пэрэси колективул, кэч вырста артистулуй де чирк дурязэ доар пынэ ла 38 де ань. Де аич ынколо орь те фачь ындрумэтор сау пенсионар тынэр. Ынсэ думнялор ау конвенит ку Еужениу Дога сэ-й сусцинэ ын кытева инстантанее молдовенешть.

Ши акум, кынд авем ун локал сомптуос пентру ун Чирк де зиле марь, н'ар фи рэу сэ не гындим ши ла прегэтиря уней трупе аутохтоне, инвитынд акасэ бэеций ноштри каре кучереск спектаторий де претутинденъ.

**Ион ПРОКА**

**Акад. Н. КОРЛЭТЯНУ**

Формаря омулуй ноу, а омулуй сочиетэций сочиалисте ши комунисте есте о проблемэ деосебит де компликатэ ши ын ачеяш време кыт се поате де деликатэ. Ачаста дин каузэ кэ скопул финал ал унор асеменя преокупэрь урмэреште конституиря модулуй де кужетаре, сентиментелор уней фиинце умане фацэ де чей дин жур (пэринць, фраць, сурорь), прекум ши фацэ де чейлалць оамень дин сатул, републикa. Патрия ноастрэ некупринсэ. Едукаря ынчепе ын примий ань ши континуэ, де фапт, тоатэ вяца. Ролул иницал ыл жоакэ мама, апой едукатоаря де ла грэдиницэ, ынвэцэторий ши ынкэ мулць алций. Ей лукрязэ асупра челей май де рэспундере проблеме: креаря омулуй ын адевэратул сенс ал кувынтулуй.

Ын таблетеле че урмязэ аш вря сэ атраг атенция ши сэ рекоманд мамелор, едукаторилор де орьче град о карте де маре фолос ын активитатя лор гря ын формаря омулуй, каре ла сфыршитул ачестуй вяк ши милениу ши ынчепутул челуй урмэтор ва авя де мунчит мулт ла конструиря сочиетэций луминате де разеле штиинцей адресате тутурор оаменилор де бунэ воинцэ, штиинца марксизм-ленинизмулуй.

Есте ворба де о кэртичикэ редусэ ка волум, дар маре прин идеиле сэнэтоасе, пе каре ауторул ле ымпэртэшеште ну нумай челор мичь, дар ши челор че се ынгрижеск де едукаря женерациилор ын крештере. Картя се нумеште «Дакэ ай ун приетен» ши аре ка аутор пе унул дин тинерий ноштри скрииторь де талент, Василе Романчук. Деши ауторул с'ар адреса паркэ нумай челор микуць, де фапт, ши чей ын вырстэ — дакэ вор кужета май адынк — вор авя де ынвэцат ши ей мулте. Ын епока ноастрэ, кынд аре лок о адевэратэ революцие штиинцификэ ши техникэ, сынт уний каре кред кэ диверженцеле ынтре «лиричь» ши «физичь» требуе резолвате ын фавоаря челор дин урмэ. Фэрэ ындоялэ, копиий де астэзь вор атинже матуритатя креатоаре ынтр'о периоадэ ку о продучере ыналт аутоматизатэ, ку технолоӂий ной, ку системе супериоаре де пэстраре ши трансмитере а информацией. Ку тоате ачестя поезия, литература артистикэ ын женерал, ну се каде нич де кум сэ фие неглижатэ, пентру а ну префаче омул ынтр'ун робот, машинэ липситэ де сентименте умане. Аре дрептате ауторул ностру В. Романчук, кынд спуне челор мичь, дар де фапт май мулт челор ын вырстэ: «Поезий чине ну ынвацэ, / Митител рэмыне ын вяцэ». Бинеынцелес, ну ла статурэ рэмыне мититeл чи ын акциуниле, активитатя са де четэцан ал Патрией Советиче.

Се апропие Конферинца мондиалэ де тотализаре а Дечениулуй фемеий прокламат де кэтре Асамблея Женералэ а ОНУ суб женероаса девизэ «Егалитате, дезволтаре, паче!».

Промоваря де кэтре ОНУ, май ынтый а унуй Ан интернационал ал фемеий (1975), ши апой, ла Конферинца Мондиалэ де ла Мексик дин ачелаш ан, а Дечениулуй фемеий (1976—1985), екпримэ уна динтре реализэриле инконтестабиле але лумий контемпоране: крештеря ролулуй фемеий ка резултат ши тотодатэ парте интегрантэ а прочесулуй де трансформаре революционарэ а сочиетэций. Ын зилеле ноастре фемеиле се импун тот май евидент ка о путерникэ форцэ сочиалэ.

Десигур, ролул ши позиция фемеий ну пот фи те сэ партичипе ефектив ла дезбатеря ачестор проблеме, сэ-шь адукэ о контрибуцие конкретэ, конструктивэ ла моделаря сочиетэций ын каре трэеште, ла елабораря ши адоптаря дечизиилор че визязэ презентул ши вииторул уманитэций.

Ын декурсул Дечениулуй фемеий Униуня Советикэ а милитат актив, де пе позиций профунд конструктиве, ын дирекция ымбунэтэцирий кончинутулуй акциунилор ынтрепринсе пе план интернационал пентру прогресул фемеий.

Дрепт чентру де мобилизаре ши ынтэрире а унитэций тутурор форцелор феминине прогресисте де пе глоб а девенит, пе бунэ дрептате, Федерация Демократикэ Интернационалэ а Фемеилор, каре ынтрунеште астэзь 135 де организаций дин

О валороасэ контрибуцие ла родника активитате а ФДИФ ын декурс де апроапе 40 де ань, кяр де ла прима зи де ла фондаря федерацией, адук фемеиле советиче, репрезентате пе арена интернационалэ де кэтре Комитетул Фемеилор Советиче. КФС ну о датэ а авансат ши а сусцинут пропунерь валороасе мените сэ ридиче ефичиенца политикэ а ФДИФ пе арена мондиалэ. Даторитэ ачестей сусцинерь нелимитате ауторитатя федерацией а крескут консидерабил. ФДИФ а контрибуит ла адоптаря де кэтре ОНУ а унуй шир де документе ку дрепт журидик интернационал. Ын ултимий ань ау апэрут Декларация дрептурилор копилулуй, Конвенция деспре ликидаря тутурор формелор де дискримина-

че еле се букурэ астэзь де тоатэ стима ши апречиеря ынтрежий сочиетэць. Ятэ де че еле зи де зи контрибуе немижлочит ла триумфул политичий интерне ши екстерне а партидулуй ши гувернулуй ностру.

Сприжининд манифестэриле иницияте де кэтре ФДИФ ку прилежул Дечениулуй фемеий, КФС дезволтэ ампле рапортурь де приетение ши колабораре ку песте 120 де организаций демократиче ши прогресисте де фемей де диферите ориентэрь политиче, идеоложиче ши релижиоасе. Урмынд ку фиделитате уна динтре ориентэриле фундаментале але политичий екстерне а Партидулуй Комунист ши Гувернулуй Советик, КФС дезволтэ, тотодатэ, рапортурь стрынсе де колабораре ши солидаритате ку

# ЫН НУМЕЛЕ ЕГАЛИТЭЦИЙ,

сепарате де натура орындуирий сочиале динтр'о царэ сау алта, де вяца економикэ ши сочиал-културалэ а попорулуй респектив, де обичеюриле ши традицииле екзистенте ын диферите режиунь але глобулуй. Дар, ын пофида сарчинилор мултилатерале че стау ын фаца лор де ла царэ ла царэ, екзистэ о семилитудине де факторь че сусцин идея апропиерий, а диалогулуй ши колаборэрий.

Дечениул фемеий а контрибуит ла ефектуаря унор анализе деталияте а проблемелор спечифиче феминине ши а дирекциилор спре каре с'ау черут ориентате ефортуриле стателор, ОНУ ши алтор организаций интернационале. Прин триплул обьектив пе каре ши л-а фиксат — егалитате, дезволтаре, паче — Дечениул а урмэрит ымбунэтэцирея статутулуй фемеий ын тоате цэриле лумий ши асигураря партичипэрий ей ка четэцан ку дрептурь егале ла реализаря стратежиилор ши програмелор де дезволтаре националэ, прекум ши ла солуционаря марелор програме але епочий ноастре.

Конфрунтатэ ку о мултитудине де проблеме де ордин економик, политик, културал ши сочиал, фемея контемпоранэ дореш-

117 цэрь. Колаборынд ку диферите институций национале ши интернационале, ку организацииле синдикале ши де тинерет, ку тоате форцеле ынаинтате але оменирий, ФДИФ контрибуе ла лупта женералэ а попоарелор пентру паче, пентру оборыря политичий империалисте, колониалисте ши неоколониалисте, расисте ши де апартеид, пентру демокрацие ши прогрес сочиал. Анул интернационал ал фемеий, прекум ши Дечениул фемеий, тот ау фост родул инициативей ФДИФ.

ре а фемеилор, Декларация деспре дрептул де партичипаре а фемеилор ла мишкаря интернационалэ де паче ши де колабораре. Деши гувернеле мултор цэрь н'ау ратификат ынкэ ачесте документе, еле, фэрэ ындоялэ, вор контрибуи ын виитор ла асигураря уней реале егалитэць а фемеий ын мулте районе але планетей.

Фемеиле дин цара ноастрэ сынт пе деплин конштиенте кэ нумай даторитэ политичий жусте а Партидулуй Комунист, даторитэ Путерий Совети-

организацииле де фемей че луптэ пентру елибераря националэ, ку челе дин цэриле ын курс де дезволтаре, неалиниате, сусцинынд фемеиле дин цэриле Афричий, Америчий Латине, Асией ши Ориентулуй Апропият ын лупта лор пентру консолидаря индепенденцей, ликидаря субдезволтэрий, пентру пропэширя лор економикэ ши сочиалэ. Ын ачелаш тимп КФС амплификэ легэтуриле де колабораре ку организацииле прогресисте де фемей дин цэриле капиталисте ын ведеря споририй

# ДЕЗВОЛТЭРИЙ, ПЭЧИЙ

контрибуцией фемеилор ын лупта попоарелор пентру трансформэрь ынаинтате ын сочиетате, пентру асигураря унуй виитор де паче. Ын кадрул Дечениулуй ла Москова ау авут лок ун шир де семинаре ку фемеиле дин Жапония, СУА, Англия, Индия, ку репрезентанте але цэрилор дин Еуропа де Норд. Партичипантеле ла ачесте семинаре ау фэкут ун богат скимб де пэрерь референтор ла статутул фемеий. Еле ау визитат диферите републичь унионале, инклусив ши Молдова, унде ау авут посибилитатя сэ вадэ кум студиязэ, мунческ, се одихнеск, ышь едукэ копиий, се афирмэ фемеиле советиче.

Де о ыналтэ апречиере интернационалэ се букурэ контрибуция КФС ла екзаминаря апрофундатэ а обьективулуй Дечениулуй, ексцунериле ши интервенцииле делегациилор фемеилор советиче ла мариле форурь мондиале каре ау авут лок ла Берлин, Москова, Копенхага, Прага, Варшовия ш. а. Документеле адоптате ла ачесте ынтрунирь ау контурат ун таблоу импресионант асупра ситуацией фемеилор дин зечь де цэрь але лумий ши ау профилат проблематика комплексэ ши диверсэ, сублинийнд тотодатэ нечеситатя де а се акциона май актив пентру елиминаря дискриминэрилор аколо унде ачестя май персистэ, пентру интеграря ши афирмаря кыт май деплинэ а фемеий ын тоате домениииле веций.

Анул курент ынтре 15 ши 26 юлие ын Найроби, капитала Кенией, ышь ва десфэшура лукрэриле Конферинца ОНУ де тотализаре а Дечениулуй фемеий. Конферинца аре дрепт скоп сэ екзаминезе резултателе обцинуте ын реализаря Дечениулуй ОНУ ын лумина Планулуй мондиал дин 1975 ши сэ адопте ун Програм де акциуне пентру виитор. Униуня Советикэ консидерэ кэ, ын контекстул интернационал актуал, кынд пачя ши секуритатя попоарелор се афлэ ын грав перикол, се импун май мулт ка орькынд мобилизаря активэ ши ынтэриря унитэций де акциуне, атыт ын план национал, кыт ши интернационал а тутурор форцелор прогресисте але оменирий, ын рындул кэрора фемеиле пот ши требуе сэ адукэ о контрибуцие ши май есенциалэ ла диминуаря ынкордэрий интернационале ши релуаря курсулуй дестиндерий. Ной ынцележем пря бине кэ пачя ши лиништя кэминелор, вииторул копиилор вор депинде де мэсура ын каре попоареле, тоате форцеле респонсабиле але оменирий, маселе ларӂь де фемей вор акциона пентру ынфэптуиря дезармэрий ши, ын примул рынд, а дезармэрий нуклеаре. Ятэ де че фемеиле советиче ышь експримэ конвинӂеря кэ принчипалул обьектив ал Дечениулуй ОНУ — ПАЧЯ — ва фи чентрул атенцией Конферинцей дин Найроби.

Ын Униуня Советикэ прегэтириле де конферинцэ ле кондуче о комисие спечиалэ интердепартаменталэ ын фрунте ку Ю. П. Баталин, прешединтеле Комитетулуй де Стат ал Униуний РСС пентру мункэ ши проблемеле сочиале. Дин компоненца комисией фак парте кондукэторий ВЦСПС-улуй, КФС, КЧ ал комсомолулуй, органелор де пресэ ш. а. Асеменя комисий сынт креате ши ын републичиле унионале, инклусив ши ын Молдова. Еле организязэ семинаре, експозиций, конкурсурь, фестивалурь, адунэрь солемне, серате, консакрате тоталурилор Дечениулуй ОНУ пентру прогресул фемеий.

Ын анул ачеста вом сэрбэтори чя де-а 40-я аниверсаре а Викторией попорулуй советик ын Мареле Рэзбой пентру Апэраря Патрией. Де ачея ын плануриле де активитате а комисией републикане, а сфатурилор де фемей ун лок деосебит окупэ акциуниле консакрате слэвитулуй жубилеу.

О нобилэ ши перманентэ мункэ ынфэптуеск сфатуриле де фемей дин райоанеле ши орашеле републичий ноастре пентру спориря мижлоачелор Фондулуй советик ал пэчий. Традиционала експозицие «Фемеиле Молдовей — Фондулуй пэчий», инициятэ де сфатул републикан де фемей, асочиинд мий ши мий де партичипанте ла ачастэ сфынтэ активитате, ку ан че трече девине тот май ефективэ, тот май емоционантэ прин фрумосул сэу концинут, прин карактерул сэу де масэ.

Десфэшураря Дечениулуй интернационал ал фемеий а коинчис ын цара ноастрэ ку реализаря планурилор сочиал-економиче пентру чинчиналеле X ши XI.

Ын кореспундере ку хотэрыриле Конгресулуй ал XXVI ал ПКУС ау фост консолидате, ын примул рынд, ачеле фелурь де ажутоаре де каре аре невое фемея-мамэ ын челе май де рэспундере ши компликате периоаде але веций сале: ын тимпул гравидитэций ши а наштерий, ынтреценерий сугачулуй ши ын каз де ымболнэвире а копилулуй. Мажораря пенсиилор, ажуторулуй пентру фамилииле ку мулць копий, прекум ши челелалте ынлеснирь конституе пентру фемеиле советиче ун ноу ындемн мобилизатор де а се афла ын примеле рындурь пентру крештеря ефичиенцей економиче, пентру спориря авуцией Патрией.

Дечениул ОНУ ал фемеий а ридикат пе о тряптэ ши май ыналтэ ауторитатя Униуний Советиче ши а челорлалте цэрь сочиалисте, каре вор соси ла Найроби ку ной фапте ши довезь конвингэтоаре де супериоритате а сочиализмулуй реал ын резолваря проблемей феминине.

**Елена ЖМЕРЕНЕЦКАЯ,**
**мембрэ а Комитетулуй**
**Фемеилор Советиче.**

● Делегация активистелор дин цара-газдэ а Конферинцей мондиале де тотализаре а Дечениулуй ОНУ ал фемеий ын фрунте ку Доризо Килонзо, прешединта Консилиулуй национал ал фемеилор дин Кения (ын чентру), ын оспецие ла мунчитоареле Асочиацией де филат бумбак дин Тираспол.

**МАРТИЕ**

## Дате ремаркабиле

4 — 65 де ань ын урмэ (1920) В. И. Ленин а скрис артиколул «Кэтре зиуа интернационалэ а мунчитоарелор».

6 — 150 де ань де ла наштеря (1835—1916) М. А. Ульянова, мама луй В. И. Ленин.

8 — Зиуа интернационалэ а фемеий.

11 — 25 де ань дин зиуа (1960) дескидерий Конгресулуй I ал фемеилор дин Молдова.

12 — 1951 — Советул Супрем ал Униуний РСС а елаборат Лежя ку привире ла апэраря пэчий.

— 1917 — Ын Русия а авут лок Революция бургезо-демократикэ дин фебруарие. Прэбуширя аутокрацией царисте. Формаря Советулуй де депутаць ай мунчиторилор ши солдацилор дин Петроград.

14 — 1883 — А мурит Карл Маркс.

— 70 де ань де ла наштеря (1915) поетесей советиче узбече Зулфия.

— 40 де ань де ла дескидеря (1945) институтулуй де ынвэцэторь дин Бэлць.

15 — 70 де ань де ла наштеря (1915) луй К. А. Штирбу, актор советик молдован, артист ал попорулуй дин Униуня РСС.

17 — Зиуа лукрэторилор господэрией комунале ши де десервире сочиалэ а популацией.

18 — Зиуа Комуней дин Парис.

20 — 80 де ань де ла наштеря (1905—1973) В. Ф. Панова, скриитоаре советикэ.

— 80 де ань де ла наштеря (1905) К. С. Кобизева, скулптор советик молдован, артист пластик ал попорулуй дин РСС Молдовеняскэ.

21 — 300 де ань де ла наштеря (1685—1750) луй Иохан Себастиян Бах, композитор ши органист жерман.

23 — 150 де ань де ла наштеря (1835—1894) луй А. И. Корзухин, пиктор рус.

27 — 70 де ань де ла наштеря (1915—1965) В. М. Тушнова, поетесэ советикэ.

— Зиуа интернационалэ а театрулуй.

29 — 65 де ань де ла дескидеря (1920) Конгресулуй ал IX-ля ал ПК(б) дин Русия.

Проблемеле фамилией контемпоране, а тиеретулуй трудитор ши студиос, едукацией женерацией ын крештере с'ау афлат ын чентрул атенцией мембрелор делегацией фемеилор-активисте дин Аустрия, каре акум кытева лунь не-а адмират мелягуриле ноастре. Йоланда Офенбек, кондукэтоаря делегацией, прешединта организацией феминине а Партидулуй Сочиалист ал Аустрией, Мария Хост, мембрэ а кырмуирий организацией феминине а Партидулуй Популар аустрияк, Мария Штанл, де асеменя, мембрэ а кырмуирий организацией феминине а Партидулуй Популар, Клара Мотел, прешединта организацией феминине а Партидулуй Елиберэрий, Елфрида Карл, фост министру пентру проблемеле фамилией ши тинеретулуй, тоате чинч — депутате але Консилиулуй национал (парламент) ал Аустрией, ау визитат господэрииле агриколе дин районул Слобозия, ынтреприндериле индустриале ши Палатул пионерилор ши елевилор дин орашул Нистрян Тираспол, ун шир де институций прешколаре ши медикале дин локалитэциле рурале але републичий. Астфел, активистеле дин Аустрия ау луат куноштинцэ де дезволтаря сочиал-културалэ а плаюлуй ностру, де системул ынвэцэмынтулуй, едукацией ши ынструирий тинерей женераций, де кондицииле фаворабиле креате ши привилежииле де каре се букурэ фемеиле трудитоаре дин Молдова, че ле пермит сэ ымбине кыт се поате де реушит активитатя де продукцие ши пе тэрым обштеск ку облигацииле де маме, соций, господине.

Н. П. Кирияк, локциитоаря прешедителуй Советулуй Миништрилор ал РСС Молдовенешть, ши Е. А. Апостол, локциитоаря прешедителуй комитетулуй орэшенеск Кишинэу ал Советулуй де депутаць ай нородулуй, каре ау ынсоцит оаспеций дин Аустрия прин републикэ ши капиталэ, ле-ау повестит деспре каля паркурсэ де попорул молдовенеск ын дезволтаря са сочиал-економикэ ши културалэ, ле-ау ворбит деталиат деспре егалитэциле ын дрептурь але фемеий советиче ку бэрбатул.

## ОАСПЕЦИЙ НОШТРИ

# ВИЗИТЕ ДЕ ПРИЕТЕНИЕ

Тимп де кытева зиле а попосит пе плаюл молдав ын визитэ де приетение делегация фемеилор дин Република Демократэ Популарэ Кореянэ ын фрунте ку Чен Мен Хи, локциитоаря прешедителуй Комитетулуй Чентрал ал Униуний фемеилор демократе кореене. Ын кадрул ынтылнирилор ку плугарий дин районул Орхей, ку мунчиторий фабричий «Букурия», ку лукрэторий медикаль ши педагожий дин капитала републичий ноастре, оаспеций дин депэртата Корее Демократэ с'ау конвинс де реалитэциле модулуй сочиалист де трай, де вяца ымбелшугатэ ши феричитэ а попорулуй молдовенеск, де аспирация спре паче а оаменилор советичь.

Ла речепция че а авут лок ла Президиумул Советулуй Супрем ал РСС Молдовенешть, президатэ де А. В. Мелник, секретара Президиумулуй, прешединта сфатулуй републикан де фемей, репрезентантеле обштимий феминине дин Корея ау сусцинут о дискуцие вие ку партичипантеле ла ынтылнире В. С. Добрянская, депутатэ ын Советул Супрем ал РСС Молдовенешть, Н. Г. Магда, лауреатэ а Премиулуй де Стат ал РСС Молдовенешть пе анул 1984, А. П. Примак, локцииторул министрулуй културий ал РСС Молдовенешть, А. И. Дорофеева, локциитор ал прешедителуй комитетулуй екзекутив районал Фрунзе ал Советулуй де депутаць ай нородулуй. Ана Василевна Мелник ле-а фэкут куноштинцэ мусафирелор ку история републичий, ку енормеле ей сукчесе обцинуте ынтр'ун термен историк скурт — 60 де ань, ку активитатя продижиоасэ а сфатурилор локале де фемей.

— Ын презент кауза чя май нобилэ пентру каре плеДязэ фемеиле трудитоаре дин Молдова, — а ремаркат тов. А. В. Мелник, — есте консолидаря ши менцинеря пэчий пе пэмынт. Речент фемеиле републичий ноастре ау вэрсат ын Фондул советик ал пэчий 70 мий де рубле кыштигате ын урма вынзэрий артиколелор де артизанат ла експозиция републиканэ «Фемеиле Молдовей — Фондулуй пэчий».

Тотодатэ думняей а експримат дин партя ынтрегулуй попор молдовенеск синчера адмирацие фацэ де дырзения нородулуй дин Корея Демократэ ын лупта луй консеквентэ пентру унирya Патрией, Корея де Суд, каре жеме суб кэлкыюл империализмулуй американ ши монополурилор жапонезе.

Ын кувынтул де рэспунс Чен Мен Хи, кондукэтоаря делегацией, а мулцэмит дин суфлет попорулуй молдовенеск пентру оспиталитате, пентру приетения девотатэ че о нутреште фацэ де РПДК, пентру солидаритате ку нэзуинцеле нородулуй Кореей Демократе де а конструи ын царэ сочиализмул дезволтат, де а трэи ын бунэ вечинэтате ку попорулфрате дин Корея де Суд.

— Ревенинд ын Патрие, вом повести приетенелор ноастре тот че не-а импресионат ын република думнявоастрэ, — а менционат активиста дин РПДК. — дар, ын спечиал, чея че не-а сурпринс ын деосебь: атмосфера креатоаре, калдэ, приетеноасэ ын каре мунческ зи де зи фемеиле молдовенче, мындрия лор патриотикэ пентру фабрикэ, колхоз, институцие, пентру сукчеселе републичий ши а цэрий ын ансамблу. Ле вом повести де асеменя кореенчелор ши деспре инициативеле фрумоасе але трудитоарелор дин Молдова ын апэраря пэчий ши не вом ынкадра ши май актив, де рынд ку обштимя фемининэ дин Униуня Советикэ, ын ачастэ кампание де чя май маре импортанцэ пентру зиуа де астэзь, пентру зиуа де мыне.

Ын ынкеере А. В. Мелник шь-а експримат ынкредеря, кэ проблема кореянэ се ва регула ын мод пашник, кэ попорул советик а фост ши рэмыне солидар ку Корея Демократэ ын лупта луй дрянтэ пентру о Патрие уникэ, ле-а дорит трудитоарелор кореене избындэ ын челе скицате пе виитор.

Тамара ЛУПУШОР

# Зорий Кампучией

Принтре примеле лежь адоптате де путеря популарэ дин Кампучия ау фост лежиле че апэрау интереселе фемеилор, консфинцяу егалитатя динтре еле ши бэрбаць, ле ымбунэтэцяу кондиცииле де трай.

Ачастэ грижэ се манифестэ ын презент принтр'ун кончедиу постнатал плэтит тимп де трей лунь, ун ажутор материал дин партя Асочиацией фемеилор революционаре дин Кампучия, че се акордэ фамилией ла наштеря копилулуй, еа май примеште де ла стат ындемнизаре лунарэ пентру фиекаре копил. Фамилиилор ку копий ли се вынд ку прец редус лапте, орез ш. а. Асочиация фемеилор революционаре дин Кампучия организязэ пе лынгэ ынтреприндерь институций пентру копий — грэдинице, касе де копий.

О маре атенцие се акордэ ын царэ проблемей ликидэрий аналфабетизмулуй популацией ши фемеилор ын спечиал. «Дакэ штие сэ читяскэ ун бэрбат, штие сэ читяскэ ун сингур ом, яр дакэ е кэртурарэ мама — ынсямнэ кэ штие карте ун попор» — спун кампучиений. Активистеле асочиацией мь-ау повестит ку кытэ греутате с'ау организат примеле «ликбез»-урь. Ынтр'адевэр, дупэ рэстурнаря режимулуй полпотист ачелора каре ау рэмас ын вяцэ, ну ле-ау май рэмас форце ши нич сэнэтате пентру а рестабили конкомитент господэрия ши а ынвэца. Лукруриле се компликау ши прин фаптул кэ ын царэ ну екзистау мануале, ынкыт пынэ а дескиде курсуриле а фост нечесар де алкэтуит ун мануал. Ын орашеле ши сателе практик диструсе се гэсяу ши се репарау клэдирь че путяу фи фолосите ка локал пентру школэ, се фэчя рост де хыртие, каре де асеменя липся. Ачестя ерау лекций необишнуите, дупэ кум ерау необишнуиць ши елевий. Унул веня сэ ынвеце литереле, алтул сэ-шь аминтяскэ че а штиут ши а уйтат ын ачешть ань страшничь, сэ се конвингэ ынкэ о датэ ын плус кэ с'а терминат тимпул, кынд куноштинцеле се консидерау о кримэ, яр чей каре ле поседау ерау нимичиць. Доар принчипала ловитурэ а женочидулуй ера ындрептатэ ымпотрива оаменилор ку студий: «Нациуня ва пери май курынд, дакэ ва фи липситэ де аминтирь, висе, лумина куноштинцелор».

Путеря популарэ дин Кампучия е ынгрижоратэ де сэнэтатя фемеилор. Мунка гря ынфэптуитэ пе плантаций суб супрэвегеря полпотиштилор, вяца ын мизерие, фоаметя, батжокора ле-ау адус ла о старе катастрофалэ а сэнэтэций. Асочиация фемеилор революционаре дин Кампучия а ажутат гувернул сэ креезе о реця де институций медикале, сэ атрагэ ла лукру фемеиле че авяу студииле нечесаре.

Астэзь Кампучия е ымпресуратэ де касе де копий, спитале ши школь фэкуте дин бамбус ши стуф, дар еле тоате вор рэмыне ын историе, кэч ын курынд се вор конструи школь луминоасе, ышь вор дескиде ушиле ной спитале ынзестрате модерн, микуций дин актуалеле касе де копий вор креште ши вор девени спечиалишть, вор континуа сэ конструяскэ вяца луминоасэ а цэрий. Попорул ва уйта тражедия тристэ, ва уйта греутэциле, дар ну ва уйта фемеиле каре ле-ау ынфрунтат.

**А. МУЗЫРЯ**

ор. Москова

Ын оспеције ла копиий унеј грэдинице дин орашул Пномпен.

## РЕВИСТА СКРИСОРИЛОР

# «Ла ной ла грэдиницэ...»

Ын зиуа де азь, кынд мажоритатя фемеилор лукряэ, яр копиий лор, ынтре тимп, се афлэ ла грэдиницэ, се афлэ аколо кяр май мулт декыт акасэ, фелул кум функционязэ институцииле прешколаре сэтешть е мереу ла ординя зилей. Де буна лор активитате рэспунд секцииле районале де ынвэцэмынт публик, Советеле локале де депутаць ай нородулуй, шефий господэриилор агриколе ши директорий ынтреприндерилор индустриале, яр ын примул рынд лукрэторий грэдиницелор. Авынд атытя дэдаче, ынконжураць де атыта атенцие, ку адевэрат пэринтяскэ, копиий ноштри ар требуи сэ кряскэ ка дин апэ, ка суб арипа грижулие а мамей, дар...

Дин ноу ачест «дар», батэ-л вина... пескуит дин рэвашеле сосите ла редакцие. «Ной, ун груп де маме дин сатул Хирова, районул Кэлэрашь, не-ам сэтурат де атытя недрептэць кыте се фак ла грэдиницэ...».

«Ла Мынзэтешть, районул Унгень, авем о грэдиницэ, адикэ о клэдире таре фрумоасэ, дар ын че привеште лукрэторий стэм май рэу. Атыт шефа институцией прешколаре, кыт ши администраторул господэрией де аич, де алтфел тинерь плинь де енержие, ну се пря обосеск лукрынд...».

«Вэ скриу локуиторий сатулуй Хэдэрэуць, районул Окница, сэ не даць о мынэ де ажутор. Ау трекут май бине де шапте луни, де кынд с'а дефектат казанжерия ла грэдиница де копий, дар товарэшул Калараш Николай Василевич, прешединтеле колхозулуй локал «50 лет Октября», н'а мишкат мэкар ун дежет ка с'о репаре ла тимп ши копиий сатулуй ынгяцэ...».

Ку пэрере де рэу ширул ачестор петиций искэлите де челе май мулте орь де групурь ши колективе ынтрежь н'а секат... Яр ной не збатем сэ черчетэм старя лукрурилор, сэ-й фачем пе чей каре с'ау ынтрекут ку мэсура сэ-шь ындеплиняскэ ындаторириле де сервичиу.

Трек зиле... Дин пошта редакцией десприндем деакум алте вешть, ку алт карактер, афлэм, кэ а фост адмонестатэ пентру липса де респонсабилитате де каре а дат довадэ ын лукру, шефа грэдиницей дин сатул Хирова, районул Кэлэрашь, ли с'а апликат о педяпсэ административэ ши ли с'а реципут салариул пентру ореле кыт ну с'ау афлат ла лукру лукрэторилор липсиць де инициативэ де ла грэдиница дин сатул Мынзэтешть, районул Унгень. Ку мустраре с'а алес ши прешединтеле колхозулуй дин сатул Хэдэрэуць, районул Окница, каре а фэкут-о боакэнэ, липсинд грэдиница де ынкэлзире ын тоюл ерний. Деши чей де винэ ау фост педепсиць, лакунеле ынлэтурате, проблема рэмыне. Ну авем нич о гаранцие кэ асеменя фапте ну се вор репета, фие ын ачеяш грэдиницэ сау ынтр'о оарекаре алта, дин орькаре локалитате. Не ынтребэм, де че се фаче аша кум ну требуе сэ се факэ ши де че се ынтымплэ ситуаций симиларе, ка челе дескрисе, кынд фэрэ греутате се пот креа кондиций оптиме де функционаре а институциилор прешколаре. Поате липсеште о атитудине интолерабилэ фацэ де персоанеле каре ну-шь ындеплинеск конштиинчос ындаторириле де сервичиу, ун контрол май ригурос ал депутацилор, ал активистелор сфатурилор локале де фемей фацэ де активитатя институциилор прешколаре сэтешть? Кредем кэ тоате ачесте мэсурь вор амелиора старя лукрурилор. Уникул фапт пе каре ыл кредем инадмисибил есте индиференца. Нумай луптынд ку еа, ам путя стэвили ноянул де рэваше, каре сосеск ла редакцие ши не чере интервенция, принтре каре ши скрисориле вените дин сатул Бэлцаць, районул Кутузов, Слобозия-Маре, районул Вулкэнешть, Хоржешть, районул Котовский...

Копилэрия есте ачя периоадэ дин вяца ноастрэ, пе каре о пуртэм ын мемории пынэ ла адынчь бэтрынеце. Цинем минте тотул, кяр ши рокия едукатоарей де кулоаря вишиней, немайворбинд де зымбетул ей блажин, апой не аминтим фиекаре десен де пе пажиниле «Абечедарулуй»...

Копиий сынт асемень унор фотографь искусиць, каре фиксязэ орьче клипэ дин вяцэ, пентру а о пэстра ын албумул меморией. Есте фоарте импортант ка ной, чей ын вырстэ, каре ле «позэм», сэ ле дэм тот че авем май бун, май фрумос, май интересант ануме ын ачастэ периоадэ, кынд копилул, ка нич одатэ, аре посибилитатя де а акумула куноштинце, импресий, де а-шь форма густуриле естетиче, деприндериле. Ну дежяба се спуне, кэ дакэ н'ай чей шапте ань де акасэ, апой ну-ць май ажутэ нич о университате ка сэ девий ом ын вяцэ.

Де чине депинде едукация копиилор, дакэ о бунэ парте дин тимп ей се афлэ ла грэдинице, креше?

Зи ку зи ынчепу сэ се скимбе спре бине ши ситуация де ла грэдиница дин сат. Ау ынчепут сэ се организезе май мулте екскурсий, ынтречерь ынтре групе, ынтре челе доуэ грэдинице але сатулуй. А апэрут ын стате ун лукрэтор музикал. Дар проблемеле ынкэ н'ау секат. О ынгрижорязэ ын етапа актуалэ кадреле, проблемеле легате де прегэтиря лор. Нич уна динтре едукатоареле че лукрязэ ын презент н'а терминат о школалэ спечиалэ. Н'ау куноштинцеле нечесаре ши принчипалул нич еле ну пря ынкэлзеск локул ла грэдиницэ. Яр флуктуация кадрелор н'а дус ла бине ынкэ нич ун колектив.

Зинаида Ивановна Козонак, пречединтеле комитетулуй синдикал ал асочиацией интерколхозниче де продучере а нутрецурилор дин Чимишень, ымь мэртуриси:

— Анул ачеста вом ынчепе сэ конструим о ноуэ грэдиницэ, астфел вом резолва проблема асигурэрий копиилор ку локурь, яр кыт привеште кадреле, е

# ДЕСПРЕ КАДРЕ, ИНСТРУИРЕ ШИ ЕДУКАЦИЕ

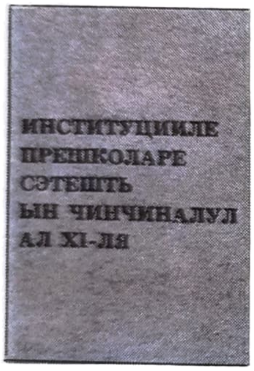


Стэтям де ворбэ ку Еужения Ивановна Коркодел, ынвэцэтоаре ла класеле примаре дин сатул Чимишень, районул Криулень. Ера мулцэмитэ де копиий, каре ау венит ын ачест ан ын класа ынтыя. Ый гэся фацэ де аний пречеденць май ажерь, май дескуркэрець, ку анумите куноштинце ши маниере де компортаре.

Кынд ворбим деспре о грэдиницэ де копий не гындим де обичей май ынтый ла кондицииле де трай, апой ла едукация пе каре о примеск копиий аич. Ши грешим, кэч едукация е ачел импортант жалон де каре аре невое копилул ын примул рынд.

Варвара Илинична Бумбу а фост нумитэ шефэ ла грэдиница дин сатул Чимишень ку чинч ань ын урмэ. Фиинд медик де професие, ну куноштя кум ышь кыштигэ педагогул «букэцика де пыне». А требуит сэ мунчяскэ мулт. Кутреерасе атунч тоате грэдиницеле де прин сателе вечине пентру а адуна куноштинце, експериенцэ пентру ноуа професие. Ын сатул Мерень, де екземплу, й-ау плэкут лекцииле де мункэ ши апликацие. Ла Дубэсарий-Векь — кондицииле буне де дезволтаре мултилатералэ а прешколарилор, яр ла Криулень а рэмас сурпринсэ де мэестрия педагожикэ а едукатоарелор.

мулт май компликат. Пропунем актуалелор лукрэтоаре сэ плече ла ынвэцэтурэ, яр еле не рефузэ, сынт фемей ку фамилий ши ну ле вине ушор сэ лесе тотул «балтэ» ши сэ плече. Кред кэ аич е ануме казул кынд кондучеря асочиацией требуе сэ стабиляскэ легэтурь ку школа дин сат, ку абсолвенций ши сэ тримитэ ла ынвэцэтурэ елевеле, че терминэ школа медие.

Ам кэзут ши ной де акорд деоарече, фэрэ ындоялэ, кадреле дидактиче жоакэ ролул принчипал ын орьче грэдиницэ. Де еле депинд сукчеселе ей ын лукру, кум вор фи прегэтиць копиий ноштри пентру школалэ. Не-а плэкут ши идея де а тримите ла ынвэцэтурэ абсолвенций школий локале, че ар дори сэ ымбрэцишезе ачастэ професие, н'ам ынцелес доар де че се тэрэгэнязэ ку ачест лукру? Тотодатэ ши секция районалэ а ынвэцэмынтулуй публик ар требуи сэ акорде о май маре атенцие институцией прешколаре дин Чимишень, секцие пе сама кэрея се афлэ проблема инструирий ши репартизэрий кадрелор де педагожь, кыт ши креаря де кондиций оптиме пентру активитатя родникэ а ачестора.

**Е. ЦУРКАН, студентэ.**

Сатул Чимишень,
районул Криулень

## «Тынэрэ крэясэ — ла мункэ ши акасэ»

*1. Се апропие мареле фор ал комуништилор дин цара ноастрэ — Конгресул ал XXVII-ля ал ПКУС. Прин че фапте де мункэ вэ прегэтиць сэ ынтымпинаць ачест евенимент?*

*2. Че инициативе демне де лаудэ ау фост реализате де кэтре тинеретул колективулуй думнявоастрэ ын ултимул тимп? Авець, десигур, ши проблеме де продукцие — кум кредець кэ ар путя фи резолвате?*

*3. Вэ плаче спечиалитатя пе каре о професаць? Кум аць ажунс ла еа?*

*4. Че функций обштешть ындеплиниць?*

*5. Сынтець кэсэторитэ? Де че депинде феричиря кэминулуй фамилиал дупэ пэреря думнявоастрэ?*

*6. Кредець ын драгосте? Че ынсямнэ ын акчепция думнявоастрэ ун «бэрбат идеал»?*

*7. Авець копий? Де че принчипий вэ кондучець ын едукаря лор?*

*8. Кум прочедаць ын реализаря бужетулуй фамилиал?*

*9. Кум ынцележець ноциуня де а фи принчипиал? Се ынтымплэ сэ акчептаць ун компромис?*

*10. Че калитэць, дупэ пэреря думнявоастрэ, ар требуи сэ ынтруняскэ о фемее контемпоранэ?*

*11. Спортул, музика, дискотечиле — сынт пасиунь але тинеретулуй контемпоран. Кум ышь организязэ одихна тинеретул дин колективул думнявоастрэ?*

*12. Че висаць сэ реализаць ын анул курент?*

# О ВЯЦЭ ЛА ЫНЭЛЦИМЯ ПЭСЭРИЙ ЫН ЗБОР

**Рэспунде Вера П. ЖОКОТ, инструктоаре-стуардесэ ла аеропортул дин Кишинэу.**

1. Астэзь транспортул де пасажерь пе каля аерулуй с'а екстинс, ынтр'адевэр, атыт де мулт, ынкыт конкуряззэ апроапе пе пичор де егал ку челелалте фелурь де транспорт. Експликация? Е ын спиритул времий ши ал черинцелор омулуй. Ануал ной транспортэм ын жур де 770—790 мий де пасажерь. Ши ачаста пе лынгэ чирка 17—18 мий тоне де диферите ынкэркэтурь, кореспонденцэ, ш. а. м. д. Комод, рапид ши ла ун ыналт нивел културал де десервире, — ятэ ын че дирекцие мунчим ной, челе песте 150 де стуардесе ши лукрэторь де борд, каре ынсоцеск зборуриле пе диферителе руте ши ын тоате анотимпуриле.

2. Инициативеле ноастре «де продукцие» се деосебеск ши еле де але унор колективе де мункэ обишнуите. Ной авем де а фаче ку оамень ын кэлэторие, ку пасажерь ын друм. Уний пентру прима датэ збоарэ ку авионул. Алций сынт ла вырсте — бэтрынь сау копий — каре супортэ ку греу зборуриле. Яр сензация «пердерий пэмынтулуй де суб пичоаре» се май интенсификэ ши прин фаптул кэ авионул е мик, яр черул де десубт ши де асупра е маре. Датория мя де стуардесэ е сэ креез ын салонул авионулуй о атмосферэ де пэмынтеск, сэ дистраг атенция пасажерилор де ла ачя « irealэ» ситуацие де а фи ынтре чер ши пэмынт. Аич ау ши апэрут инициативе деспре каре ворбим: стуардеселе Александра Дедученко ши Ала Салникова ау организат ниште конкурсурь ку десене але копиилор. Астфел зборуриле ефектуате де еле ау девенит ун фел де еталон пентру май мулте фете. Ын презент не гындим асупра унор викторине дистрактиве. Ачестя, ынсэ, нечеситэ анумите мижлоаче материале, де каре, деокамдатэ, ну диспунем. Консидер кэ моментул финанчиар ал унор асеменя инициативе меритэ сэ фие луат ын сериос.

3. Бунелул меу а фост милитар. Ын функцие де сервичиу а кэлэторит. Буника, минуната мя буникэ Ангелина Алексеева, л-а урмат песте тот. Ши еу ам крескут май мулт ку дынший. Де аич ши интересул меу пентру професия «бэрбэтяскэ». Поате шока афирмация мя привинд професия де стуардесэ, нуминд-о бэрбэтяскэ. Дар аша есте. Мажоритатя оаменилор атунч кынд спун кэ а фи пилот е греу ши е легат ку периколул де вяцэ, се гындеск, десигур, ла пилоций бэрбаць. Стуардеселе ынвинг ачелаш перикол де вяцэ. Ши ачест лукру ыл штим ной, лукрэторий аеропортулуй, пентру кэ, ын фонд, ши пилоций, ши стуардеселе, фиинд ла бордул ачелуяш апарат де збор, луптэ ын егалэ мэсурэ ку тимпул, ку дистанцеле, ышь дук вяца ынтре чер ши пэмынт, ла ынэлцимя пэсэрий ын збор. Сынт 11 ань, де кынд, ымпреунэ ку май мулте колеже де але меле, ам уркат пентру прима датэ ла бордул унуй авион. Кум ымь юбям еу атунч професия ну пот спуне. Кум о юбеск азь — пот: аста-й вяца мя.

4. Кяр ын постул меу, сэ зик аша, де инструктоаре-стуардесэ, еу сынт перманент легатэ ши де активитэциле обштешть. Унде май пуй, кэ ындеплинеск ши функция де локциитоаре а секретарулуй организацией де партид а аеропортулуй. Прин урмаре, куноск тоате проблемеле сервичиилор ноастре. Персонал ачесте проблеме сынт датоаре сэ ле резолв ын групул меу де стуардесе, формат дин 7 персоане. Галина Жулинская, де екземплу, Лариса Солонарь ши Валентина Быркэ мунческ де мулць ань. Пе еле мэ пот база орькынд, ку еле мэ пот порни ын орьче збор. Авем, ынсэ, ши фете май тинере, кум сынт Аурика Исакова, Любов Грек, Виолета Рошка. Дакэ н'аш шти, дакэ аш фи уйтат кум ам ынчепут еу, мь-ар фи греу сэ ле ынцелег. Дар аша, пот спуне, кэ фетелор ле креск арипиле, ышь ынтэреск зборул. Еле ну се май ласэ де професия ноастрэ.

5. Не-ам луат ку бэрбатул акум 8 ань. Сэ спун кэ тотул а мерс ка дин скрис, ну пот. Сервичиул меу ымь поате офери дестуле сурпризе. Ам сосит, де екземплу, ла Ашхабад сау Алма-Ата. Сара, де обичей, сынт ынапой ла Кишинэу. Тотул е бине ши май бине. Яр, унеорь, ла ынтоарчере время се стрикэ. Пе о зи — пе доуэ. Ба кяр ши пе трей— патру. Ын казул фамилией меле принчипалул есте ынцележеря ши ынкредеря речипрокэ. Рестул — чертуриле трекэтоаре, неажунсуриле унуя сау деприндериле алтуя — тоате-с ниште нимикурь, песте каре тренче спиритул сэнэтос ал ынкредерий ши ынцележерий речипроче. Дакэ дин вяца де тоате зилеле дай афарэ инвидия, минчуна ши инфиделитэциле де тот фелул, вей авя о линиште ын касэ. Екзистэ ун принчипиу де маре ынцелепчуне: дакэ врей сэ-ць фие бине цие, фэ сэ-й фие бине челуй де алэтурь.

6. Дар екзистэ оаре ом каре сэ ну кряде ын драгосте? Кяр фемея каре с'а фрипт де о ыншеларе, тотуш, креде ын драгостя чя адевэратэ. Пентру кэ еа екзистэ. Идеал ун бэрбат поате фи нумай пентру о сингурэ фемее. Еу ыл вэд астфел: сэнэтос, войник, витяз ши дескуркэрец. Алте калитэць: блажин, сенсибил ши ку дрептате. Кам мулте калитэць, ну?

7. Копий н'ам. Дар кум ар требуи сэ едук ун копил, ам пэреря мя, кред, бунэ. Чева аш луа де ла буней. Чева аш луа дин чея че куноск еу ка теорие. Доар ам абсолвит Институтул педагожик «И. Крянгэ» дин капиталэ ши ам фэкут ши чева практикэ. Ши апой май кред мулт ын едукация грэдиницей. Орькум, копиий ноштри се афлэ май мулт аколо, декыт ку ной. Яр грэдиница де азь е о школэ де пынэ ла школэ.

8. Ымпреунэ ку бэрбатул примим лунар чирка 350—360 де рубле. «Вистерия» е ла мине. Ши ну е ворба де матриархат ын фамилия ноастрэ. Чи пентру кэ социул е май келтуитор декыт мине. Келтуим, ын примул рынд, пентру масэ, пентру хайне, мобилэ. Чел май мулт, ынсэ, келтуим ку кэлэтоцииле вара, тоамна. Ши кэрциле. Читим мулт. Банул ыл прецуеск ын мэсура ын каре-мь сатисфаче черинцеле.

9. Принчипииле ле стабилеште омул. Ши тот омул ле поате орь скимба, орь анула, орь комплекта. Мэ пот дезиче де ун принчипиу доар ын казул кынд кауза пусэ ын дискуцие поате кыштига. Ун фел де «ласэ де ла мине», дакэ алтуя ый ва фи бине. Сынт, ынсэ, абсолут категорик ындурератэ, кынд ла ун момент де кризэ чел каре те поате ажута, ын нумеле унор ну штиу че фел де принчипий, се траже ынтр'о парте. Ситуацие-модел: ын салон ай ун пасажер капричиос, скандализат де чине штие че мофт. Сау поате кяр де о индиспозицие реалэ. Ын орьче момент скандалул поате луа пропорций. Ши ятэ кэ вине кувынтул партенерей (яр ной ынтр'ун збор тотдяуна сынтем кыте доуэ, яр унеорь кыте 3 стуардесе), каре, фие кэ ыл интимидязэ, фие кэ ыл ынвинже пе скандалажиу. Ши тотул се апланязэ. Ши тотул е нормал. Ши пе суфлет ци-й ушор. Дар екзистэ ши партенере каре се кондук де принчипиул «ну мэ аместек, е трябa та». Ши ну се аместекэ. Се ретраг ынтр'о парте. Есе дин жок. Ши дин даравере. Яр ту рэмый сингурэ. Ши ачаста доаре.

10. Фемее модернэ? О професионистэ де прима класэ. Ун пик неажуторатэ. Сэ ну-й липсяскэ феминитатя. Ши дештяптэ сэ фие. Ши индепендентэ дин пункт де ведере материал. Примул нуме каре ымь вине ын минте е Лудмила Забродина. Е о инструктоаре-стуардесэ екземпларэ. Аш вря сэ фиу ка еа.

11. Социул меу е ун спортив. Мэ пасионязэ ши пе мине спортул. Музика е вешникул меу ынсоцитор ши ла сервичиу, ши акасэ. Ын кадрул аеропортулуй екзистэ екипе де фотбал, волей, баскет. Тотуш, специфкул мунчий ноастре зэдэрничеште мулте активитэць де домениул спортулуй. Ши ачаста де лок ну дин кауза инактивизмулуй ноструу.

12. Чея че ымь дореск е сэ ам ун копил.

Клубул тинерей фамилий

# АЛБУМУЛ ку ФОТОГРАФИЙ

Ын зиле фрумоасе ши плине де тихнэ, ын зилеле де думиникэ ымь плэчя неспус де мулт сэ рэсфоеск албумуриле де фамилие. Ынтре ачеле доуэ коперте роасе пе ла колцурь, ынкэпя атыта луме, атытя лукрурь интересанте, ынтряга историе илустратэ а фамилией, кроника челор май импортанте евенименте але ей. Ной-нэскуць, нунць, ынмормынтэрь...

Дин тоатэ мулцимя ачаста де позе акум, песте ань ымь персистэ ын меморие доар дескоперирея пе каре о фэкусем атунч, ын копилэрие. Соций дин фотографий, ын мажоритате, семэнау ка фраций. Ачеяш привире а окилор моале, блажинэ сау семяцэ, ынфрунтэтоаре. Де унде ачастэ асемэнаре? Оаре сэ фие аша ка ын вяцэ, сэ не алежем перекя, с'о рекуноаштем дупэ асемэнаря екстериоарэ ку ной ыншине? Ымблэм прин луме холтей пынэ не гэсим копия?

Пробабил е ворба де алтчева. Трэинд ань ын шир алэтурь, ын драгосте ши бунэ ынцележере, соций, пе непринс де весте, ын мод фиреск, инфлуенцязэ унул асупра челуйлалт. Ачастэ инфлуенцэ унеорь е атыт де маре ынкыт, ынтр'о кэсничие феричитэ, песте о букатэ де тимп соцул ши соция ынчеп сэ семене унул ку алтул ну нумай ла компортаре, ла ворбэ, чи ши ла кип. Дар ачастэ метаморфозэ миракулоасэ ку ефект речипрок, аре лок трептат ын резултатул унор релаций тактикоасе ши деликате ынтре соць. Ши дакэ унул динтре ей ый ажутэ челуйлалт сэ девинэ ын карева привинце май бун, сэ се скимбе, о фаче ну прин констрынӂере сау прин сентинце, дар прин ынтрегул мод де трай, конвецуире, прин проприул екземплу.

Ын релаций де конвецуире феричитэ ши ынцележере соцул ши соция се ласэ де обичей, ку маре букурие, инфлуенцаць. Че поате фи май плэкут декыт сэ дезволць ын тине ануме ачеле калитэць каре ый плак юбитей сау юбитулуй? Дар ын ачелаш тимп кыт де дуреросэ ши де некрезутэ е дескоперирея пе каре о фачем ын чея че привеште тендинца спре трансформаря, скимбаря карактерулуй ши обишнуинцелор ноастре ынтокмай кум дореште алесул сау аляса инимий. Чя май скумпэ фиинцэ ну не юбеште, ну не ынцележе, ну не вря аша кум сынтем ши пресупуне, май мулт декыт атыт, е ынкрезутэ кэ ва путя фаче дин ной тот че ва дори ши кум ва дори.

Кэсэтория унор оамень каре ну се агреазэ, ау карактере диферите, е сортитэ де ла бун ынчепут инсукчесулуй. Лукрул ачеста се фаче симцит де акум дин примеле зиле де кэсничие сау кяр де ла прима куноштинцэ. Унеорь, ынсэ, оамений обсервэ ачастэ некореспундере, дар се мынгые ку гындул: ку тимпул се вор обишнуи унул ку челэлалт. Астфел ши ын зилеле ноастре, кынд паре кэ ну екзистэ паркэ нич ун обстакол каре ле-ар ымпедика тинерилор сэ факэ кэсэторинду-се, алеӂеря потривитэ, сэ фие феричиць, се май ынтылнеск фамилий дифичиле, каре се тероризязэ сау се аутопедепсеск прин недоринца сау непутинца де а се ынцележе ынтре ей, прин ынчеркэриле копилэрешть де а чере партенерулуй скимбэрь радикале ши имедиате але карактерулуй ши обишнуинцелор.

Ын аша казурь се поате спуне доар атыт: дакэ ыць плаче ун ом ши те висезь алэтурь де ел, требуе сэ-л акчепць ын ынтреӂиме ку неажунсуриле ши плусуриле пе каре ле аре. Аша кум есте. Алтфел вор рэмыне пуцине, неынсемнате шансе ка песте ань, копиий, непоций, рэсфоинд ачел албум де фамилие, ар путя дескопери пе о позэ ун куплу феричит, ун соц ши о социе ку трэсэтурь комуне. Асупра ачестуй лукру ынтр'адевэр фаче сэ не гындим ку тоатэ сериозитатя.

**Стела НИКУЦЭ**

Пе теме морале

# КЛИПА де СЛЭБИЧУНЕ

**Стэм ла балкон ын дой. Еу ши приетенул. Жос, ла пичоареле ноастре, ка ун рыу мултиколор се реварсэ луминиле Кишинэулуй ноктурн. Е трекут де мезул нопций. Ын камерэ плынӂе о фемее, прин ӂям се веде кум ый тресалтэ умерий. Е соция луй — мамэ а дой копий. Привим тэкуць унул ла алтул. Ын доуэ нопць дормите ла мине ау фост спусе атытя ворбе, кыте н'ау фост депэнате ын аний де студенцие. Бузеле-й стрынсе, спрынченеле-й ынкрунтате ворбеск деспре ачея, кэ ел н'о сэ се дезикэ де ла хотэрыря луатэ, чел пуцин акум.**

**— Поате, тотуш, те дучь сэ ворбешть ку еа, — мэ адресез приетенулуй.**

**— Н'ам че ворби...**

**— Е мама копиилор тэй.**

**— Токмай деачея мэ доаре!**

**Ынтру ын камерэ. Фемея ышь штерӂе грэбитэ лакримиле ши се ридикэ де пе канапя. Десфак мыниле ын лэтурь а непутинцэ.**

**— Спуне-й кэ-с гата сэ-мь чер ертаре ын ӂенункь.**

**Мэ ынторк ынапой ла балкон. Резултатул е ачелаш. Ешим ын дой ка с'о ажут сэ опряскэ ун такси.**

**— Май бине м'ар пэлмуи, м'ар ынжура декыт ар тэчя, — ростеште еа ку воче рэгушитэ де плынс. — Де че ам фэкут-о? Нич сингурэ ну штиу. Ыл юбеск доар пе ел ши нумай пе ел! Нич одатэ н'ам дорит алт бэрбат. Блестематэ сэ фие ономастика чея! Че сэ фак? Че сэ фак?..**

**Сынт моменте ын вяца омулуй кынд принтр'о фаптэ некибзуитэ се диструӂе тотул че с'а чиментат ань ши ань. Ануме ын аша ситуацие нимерисе фамилия приетенулуй меу.**

**Ынтр'о диминяцэ де тоамнэ ел ышь сэрутэ соция ши копиий ши плекэ ын депласаре ын унул дин райоанеле де суд але републичий. Соция хрэни копиий, ый ымбрэкэ ши-й дусе пе унул ла школа че се афла алэтурь, яр пе алтул — ла грэдиницэ. Ла сервичиу о колегэ де бироу о инвитэ ла челебраря зилей де наштере. Ла ынчепут еа рефузэ, дар пе урмэ, ла инсистенца фербинте а колеӂей, чедэ. Дупэ лукру еа дусе копиий ла мама, яр сингурэ плекэ сэ-шь феличите колега. Де ла ономастикэ о кондусе ун инвитат, ом фоарте амабил че-й пуртасе де грижэ тоатэ сара. Ажуншь лынгэ блокул ей, ел ый спусе, кэ ар дори о чешкуцэ де кафя.**

**— Нимик май симплу, — ши-л инвитэ ын апартамент.**

**Ынторс акасэ ын зорий зилей ку о машинэ де оказие, соцул дескисе ынчет уша ка сэ ну-шь трезяскэ апропияций. Пе диван, алэтурь де социе, дормя ун ом некуноскут.**

**Ын ноаптя чея ынкэ мулт тимп ам аузит кум скырцые суб ел патул плиант, кум се звырколеште ши ну поате дорми. Че путям сэ-й спун? Штиям, кэ о в'а ерта кэч пря мулт цине ла копий ка сэ дестраме фамилия, дар требуе сэ трякэ мултэ, мултэ време ка сэ спеле несэбуинца уней клипе де слэбичуне.**

**Сержиу ПАНКУ, инжинер.**

ор. Кишинэу.

# ЧЕРЧЕИЙ ГРЭБЕСК МАТУРИТАТЯ?

Кынд ын касэ не апаре фэтул, одатэ ку ел вин ши нопциле недормите. Апой ачесте нопць се ындепэртязэ, пентру ка песте ань де зиле сэ се репынтоаркэ ши май лунжь, ши май кинуитоаре, алунгынду-не сомнул ку проблемеле каре ау крескут ши еле одатэ ку фиул сау фийка, нелиништя че не ынсоцеште ла гындул деспре виторул лор, бинеле лор, ындоелиле каре не купринд ла ынтребаря дакэ ле-ам дат о едукацие бунэ, дакэ одатэ ку фийка ну вор креште, девени проеминенте ши минусуриле пе каре ле-ам скэпат ын диалогуриле ку еа ын ачя ынкипуире деспре лумя ынконжурэтоаре че а кэпэтат-о акасэ ку ажуторул ностру...

Копий мичь — грижь мичь, копий марь — грижь марь...

Аний ау збурат ка о зи, ши ятэ-не, помениць де одатэ, ын фамилие ку о адолесчентэ, ку о фатэ маре ку окь висэторь, че се ынвырте оре ынтрежь ын фаца оглинзий сау стэ аплекатэ асупра урмэторулуй роман де драгосте... Не креште фийка взынд ку окий, се матуризязэ. Че поате фи май фиреск, май ушор де реализат, декыт сэ-й ажутэм сэ факэ примий сэй пашь де сине стэтэтор ын вяцэ, сэ приндэ ла минте, сэ ынцелягэ ла оамень? Дар атыт доар кэ паре ушор лукрул ачеста, де бунэ самэ фиинд фоарте греу ши компликат.

...Визави де мине, ын аутобус, крезынду-се изолате де рестул лумий, дискутау апринс доуэ тинере а кыте 16—17 ань. Дупэ фелул кум жестикулау ши ворбяу апроапе ын глас, ам дедус, фэрэ греутате, кэ ерау вените де курынд де ла царэ. Ну грешисем, дин челе че урма сэ ауд реешя кэ авусем дрептате.

— Ын априлие ымплинеск 16 ань ши тата а зис кэ аре сэ винэ ла ораш сэ-мь кумпере кадоу, — зисе уна динтре еле. — Еу аш вря сэ-мь ее черчей. Да ел зиче: «Ла че-ць требуе цие черчей, дай олякэ кика песте урекь ши тот уна ну се вэд, да еу ку май-кэ-та требуе сэ лукрэм пентру ей вре-о доуэ лунь. Хай май бине сэ-ць кумпэр ун палтон май бунишор, кэ ешть фатэ маре ши требуе сэ фий бине ымбрэкатэ...».

Чялалтэ се грэби сэ факэ о парантезэ: «Нич мие ну вор сэ-мь кумпере инел ши черчей. Чикэ костэ скумп, дар ну мэ лас. Штий, приетенул мь-а зис кэ де зиуа мя ымь я тот че ам сэ вряу. Акум ну май штиу че сэ фак ка сэ ну не чертэм пынэ ла ономастикэ...».

М'ам симцит рушинатэ аузинд ачест диалог. Ну пуртам нич о винэ, ну трэжям ку урекя. Вечинеле абсорбите де «импортанца» челор дестэйнуите ну се ынгрижяу де фаптул кэ ерау аскултате де пасажерь.

Ле-ам привит ши м'ам принс асупра доринцей де а мэ опри дин граба ла каре не облигэ проприиле грижь котидиене. Де а мэ опри лынгэ еле, де а ле спуне, де а ле лэмури. Че путям сэ ле спун? Ле-аш фи спус кэ черчеий ачея змулшь ку де-а сила дин бужетул фамилией ну авяу сэ ле ынфрумусецезе пря мулт нич ла кип, нич ла суфлет. Кэ о фатэ тынэрэ каре ынкэ н'а мунчит, н'а адус ын каса пэринтяскэ барем о рублэ, с'ар кувени сэ се мулцэмяскэ ку чея че-й пот пропуне пэринций, реешинд дин посибилитэциле фамилией.

Челейлалте й-аш фи атрас атенция асупра фаптулуй кэ о фатэ тынэрэ ну поате акчепта ун кадоу прециос декыт де ла пэринць, мире. Дар мь-ам дат сама кэ н'ай сэ те апропий де о фатэ стрэинэ, о фатэ маре, апроапе матурэ, сэ-й читешть нотаций. Ачест лукру а фост май посибил акум 2—3 ань. Атунч мамеле ле-ар фи путут интервени кутаре сау кутаре, базынду-се пе дрептул каре ыл дау експериенца де вяцэ, аний. Яр копилеле ле-ар фи аскултат сфатул. Акум, ынсэ, сынт фете марь ши цин тоате сэ ле ынцелягэ ку минтя лор. Е ундева ши мотиват. Требуе доар одатэ ши одатэ пуий сэ пэрэсяскэ куйбул пэринтеск. О фак ку арипь фираве, ну аскултэ де повеце, ну цин конт де сфатуриле пэринтешть, консидерынду-се де сине стэтэтоаре ши матуре. Чине штие, поате ануме ку ажуторул ачелор черчей, каре ау фост висаць ын копилэрие ши пе каре се грэбеск ку нерэбдаре сэ ши-й ымбраче, еле грэбеск проприя матуритате. Кум ле паре... Оаре штиу ачесте адолесченте че е адевэрата матуритате? Кэ а фи ом матур ынсямнэ, ын примул рынд, сэ куноашть че-й грижа фацэ де апропияць, о грижэ консолидатэ прин мункэ, прин о мулциме де облигаций, респонсабилитатя пентру соарта ши бунэстаря лор?

Омул девине ом, персоналитате кынд фаче чея че е нечесар алтора ши ну чея че вря сэ факэ.

Че аштяптэ де ла о адолесчентэ чей дин жур? Чей некуноскуць аштяптэ сэ ле спунэ прима бинеце, сэ фие гата сэ ле винэ ын ажутор ла невое. Руделе — сэ-шь трэяскэ вяца ынтокмай кум а фост повэцуитэ де пэринць, фрумос.

Сэ цинэ ла демнитатя де ом, ла чинстя са, ла нуме... Сэ ну акчепте вре-ун компромис. Сынт де партя пэринцилор каре се супэрэ, ле интерзик адолесчентелор сэ ымбле лела пе друмурь, фэрэ вре-о окупацие, фэрэ лукру. Е де датория татэлуй сэ-шь спунэ кувынтул, сэ-шь демонстрезе респонсабилитатя де пэринте, дакэ фийка се ынтоарче акасэ спре зиуэ, дакэ де ла еа адуче а вин ши фум де цигарэ...

«Кумпэрэ-мь», «дэ-мь» — ачестя сынт соличитэриле адресате де мулте адолесченте пэринцилор. Ачесте кувинте, ку пэреpе де рэу сынт ростите ку глас порунчитор, каре ну адмите рефузул. Дар о фатэ ку гындул ла «боарфе», о фатэ че ышь петрече тимпул ексклусив ын дистракций, ну пря креште спиритуал, деши ла апаренцэ паре а фи матурэ, пэстрязэ ын сине ун инфантилизм че н'о ынфрумусецязэ. О асеменя тынэрэ ну симте липса уней лектурь, ну пря асудэ асупра мануалулуй, кэч ну симте атаре нечеситате. Ши принчипалул: сэ ну уйтэм кэ актуалеле адолесченте сынт миреселе, сочииле ши мамеле де мыне. Де фаптул че валорь поартэ еле ын суфлет депинде трэйничия ши бунэстаря уней виитоаре фамилий, едукация унор виитоорь копий...

Штим ку тоций кыте фамилий се дестрамэ ын примул ан де кэсничие. Се дестрамэ фэрэ вре-ун мотив сериос, ла прима ведере, се дестрамэ дин кауза кэ чей че ау формат куплул, н'ау фост прегэтиць пентру а пурта грижа уней касе, а цине конт де карактерул, обишнуинцеле омулуй драг де алэтурь, ау дат довадэ де чел май обишнуит егоизм, пе каре л-ау луат ку сине ын вяцэ дин копилэрие, дин каса пэринтяскэ. Тот деспре егоизм ши инфантилитате ворбеште ши гэтинца гинерей маме де а-шь лэса прункул ын грижа буничий, липса сентиментулуй де пэринте, дорулуй де проприул копил.

Паркэ не-ам депэртат чева де ла темэ. Ам ынчепут-о ку адолесчентеле ши ам ажунс ла мамеле ушуратиче. Дар нумай аша паре, кэч ачесте виитоаре маме сынт адолесчентеле де астэзь пе каре ле крештем ын каселе ноастре. Ши деоарече тимпул ну стэ пе лок, мыне не путем помени ын касэ ку о мирясэ, ку о тынэрэ мамэ, не путем помени ын фаца дескоперирий: фийка ноастрэ драгэ ну есте ынтокмай аша кум ам висат-о сэ кряскэ, легэнынд-о ын нопць де несомн, фэкынду-й парте дин суфлетул ши драгостя ноастрэ.

**МАРИЦА**

*«Аре дрептул кондучеря организацией унде лукрез деретикэтоаре сэ мэ импунэ а мунчи ын локул алтей персоане (каре темпорар липсеште) фэрэ платэ суплиментарэ?»*

**М. БОЛДИШОР**

Сатул Чоара,
районул Котовский

Конформ артиколулуй 27 ал Кодулуй Мунчий дин РССМ администрация н'аре дрептул сэ чарэ лукрэторулуй престаря уней мунчь, каре ну есте стимулатэ прин контрактул де мункэ (адикэ ну кореспунде кондициилор луй). Деачея, дакэ думнявоастрэ аць фост примитэ ла лукру деретикэтоаре, кондучеря организацией ну аре дрептул сэ вэ оближе де а мунчи конкомитент ын локул алтуй лукрэтор (каре липсеште темпорар).

Май менционэм кэ артиколул 30 ал ачелуяш код преведе дрептул администрацией де а-л трансфера пе лукрэтор темпорар ла о алтэ мункэ пентру ынлокуиря алтуя каре липсеште (скутинду-л, бинеынцелес, де месерия професатэ антериор). Дурата ачестей трансферэрь ну поате фи май маре де о лунэ ын декурсул анулуй календаристик. Лежислация мунчий, де асеменя, ну интерзиче професаря май мултор спечиалитэць. Ачастэ кондиции се стабилеште ын моментул ынкеерий контрактулуй де мункэ (адикэ ангажэрий ла лукру), ка регулэ, ын казуриле, кынд волумул де лукру (дупэ спечиалитате) е мик. Ын асеменя каз антренаря ын мункэ пе диферите спечиалитэць ну се плэтеште адэугэтор.

*«Ам лукрат о периоадэ де тимп ын совхоз, пе урмэ м'ам трансферат ынтр'о асочиацие, унде ам мунчит трей лунь ши ам ешит ын кончедиул де матернитате. Администрация ну-мь акордэ кончедиу парциал плэтит пентру ынгрижиря копилулуй. Че преведе лежя?»*

**В. И. ЧЕПУРНЯК**

Сатул Мерешовка,
районул Окница

## КОНСУЛТАЦИЕ ЖУРИДИКЭ

Дакэ думнявоастрэ авець контракт де мункэ ку асочиация ши ун стажиу де мункэ женерал ну май пуцин де 12 лунь (ын каре се инклуде тимпул де лукру ын совхоз ши чел дин асочиацие, прекум ши кончедиул де матернитате), атунч асочиация е облигатэ (арт. 178 ал Кодулуй Мунчий дин РССМ) сэ вэ акорде кончедиул парциал плэтит пентру ынгрижиря копилулуй пынэ ла вырста луй де ун ан ын декурсул кэруя вець прими ажуторул лунар де 35 де рубле.

Путець апела ла комитетул синдикал ал асочиацией сау ал синдикатулуй де рамурэ.

*«Дупэ експираря кончедиулуй пентру ынгрижиря примулуй копил, м'ам презентат ла лукру, унде ам мунчит зече лунь. Ам нэскут ал дойля копил. Вой бенефичия де ажуторул парциал де 35 де рубле?»*

**С. В. СЫРБУ**

Сатул Катраньк,
районул Фэлешть

Акордаря кончедиулуй парциал плэтит пентру ынтречинеря копилулуй пынэ ла вырста луй де ун ан се плэтеште, дакэ фемея-лукрэтоаре аре ун стажиу де мункэ ну май пуцин де 12 лунь. Думнявоастрэ авець ун стажиу де мункэ суфичиент (ын каре се инклуде ну нумай тимпул де лукру, чи ши кончедиул де ла прима наштере, прекум ши ноул кончедиу де матернитате — 112 зиле календаристиче).

*«Сынт мамэ а трей копий мичь. Соцул м'а пэрэсит фэрэ а диворца офичиал. Ну локуеште ымпреунэ ку ной. Се инклуде ын венитул фамилией меле салариул луй ла стабилиря ажуторулуй де 12 рубле пе лунэ?»*

**Д. П. ЦЭРНЭ**

Сатул Похребень,
районул Орхей

Дакэ соций трэеск апарте, атунч ын казул стабилирий ажуторулуй де 12 рубле пе лунэ акордат копиилор ын вырстэ де пынэ ла опт ань, ын венитул фамилией се инклуде ши салариул примит де соц сау сума пенсией алиментаре.

Аша дар, индиферент де фаптул унде локуеште соцул, ын венитул фамилией се инклуд сумеле кыштигате де амбий соць. Дакэ соцул рефузэ де а-шь ажута материаличеште копиий, атунч думнявоастрэ путець обцине прин интермедиул жудекэций дрептул ла пенсие алиментарэ (ла трей копий мэримя ей есте превэзутэ де 50 де проченте дин салариу).

*«Лукрез мунчитоаре ын совхоз. Ынаинте де кончедиул де матернитате ам кыштигат тимп де доуэ лунь песте 300 де рубле лунар. Кум ми се ва калкула мэримя ажуторулуй де матернитате?»*

**М. П. БОРДЯ**

Сатул Кочулия,
районул Кантемир

Конформ лежислацией ын вигоаре ажуторул пентру кончедиул де матернитате се калкулязэ реешинд дин мэримя реалэ а салариулуй примит де мунчитоаре ынаинте де доуэ лунь, кынд а фост акордат ачест кончедиу. Карева лимитэрь а сумелор калкулате ын ачест каз ну сынт стабилите.

Требуе, ынсэ, де пречизат, кэ ын салариул медиу дин каре се калкулязэ мэримя ажуторулуй ну се инклуде плата мунчий суплиментаре, ын кумул, плэциле де характер уник, прекум ши адаусул ла салариу плэтит пентру мунка че ну ынтрэ ын ындаторириле мунчиторулуй сау службашулуй.

**Фьодор КАПША,**
**консултант журидик ла Консилиул републикан ал синдикателор дин Молдова.**

## ЛОТУЛ ДЕ ЛЫНГЭ КАСЭ

# Роший де серэ

Ун господар бун штие че авантаже адуче касей о серэ де легуме кыт де микэ. Ынчепынд де акум ку примеле лунь де примэварэ, еа апровизионязэ фамилия ку роший, кастравець ш. а., резолвынд проблема инсуфичиенцей де витамине. Че требуе сэ штие ун легумикултор аматор? Пентру а обцине о роадэ маре де пе фиекаре туфэ е невое ын примул рынд сэ не ынгрижим ка рэсадул сэ айбэ рэдэчинь путерниче. Фачем ачест лукру ын фелул урмэтор: плантэм рэсадул де роший ну вертикал, кум се обишнуеште де обичей, чи доуэ треимь дин тулпинэ, дупэ че се ынлэтурэ де пе еа фрунзеле, се пласязэ ынтр'ун шэнцулец ла адынчимя де 10—12 чентиметри, астфел ынкыт планта крескынд сэ се ындрепте спре луминэ, спре соаре ши сэ се дезволте вертикал. Пе тулпина ынгропатэ се формязэ репеде рамификэрь, каре се ынкадрязэ ын системул де алиментацие ал плантей. Де ремаркат, кэ ноиле рэдэчинь дупэ мэриме ши ефичиенцэ ынтрек ку мулт рэдэчина проприу-зисэ. Даторитэ ачестуй лукру рентабилитатя фиекэрей туфе де роший спореште де 5—6 орь. Май тырзиу прочедэм ла фел ку кренгуцеле латерале. Еле се ласэ сэ креаскэ ла о лунжиме анумитэ, се ынлэтурэ фрунзеле пынэ апроапе де вырф ши се рэсэдеск ла фел ка ши рэсадул.

Роада де роший крескутэ ын серэ дупэ ачастэ технолоӂие поате фи фоарте маре — пынэ ла 40—50 килограме де ла о туфэ. Сера компактэ ши фолосиря рационалэ а пэмынтулуй вэ ва букура ку роадэ богатэ ши нутритивэ.

### СЭНЭТАТЕ, ФРУМУСЕЦЕ

# СИМПЛУ ШИ ЕЛЕГАНТ

**Мода актуалэ пледязэ пентру симплитате ши елеганцэ. Ымбинынд ын сине май мулте стилурь, еа ле пропуне фемеилор о мулциме де варианте.**

**Ун ефект деосебит се обцине даторитэ армонией перфекте ынтре коафурэ, макиаж ши хайнэ.**

**Пентру сезонул де фацэ се пропун коафурь симпле дин пэр скурт, ынгрижите ши елеганте.**

**Челе май модерне ши универсале рэмын тунсориле ын стил рус ши рус-унгуреск (ведець десенеле).**

**Тунсоаря «русэ» ли се потривеште ын деосебь тинерелор, яр чялалтэ — фемеилор де диферите вырсте.**

**Алегынду-вэ уна динтре коафуриле алэтурате, цинець конт де трэсэтуриле индивидуале але фецей, цинутей ын ансамблу, де стилул преферат де думнявоастрэ.**

**Астфел вець фи ынтотдяуна модерне ши ынкынтэтоаре.**

**Наталия ЧЬОРНАЯ, пиктор-моделор.**

### ЕНЧИКЛОПЕДИЯ ГОСПОДИНЕЙ

## Кум се ымпле борщул

Пентру а обцине 5 литри де борщ се яу 1/2 килограм де тэрыцэ де грыу, 200 граме мэлай сау пыне, 400 граме хуште (дрождие де борш), кытева фрунзе де вишин, 2—3 кренгуце де леуштян, апэ, ун боркан де стиклэ сау о оалэ де лут, ун капак.

Ынтр'ун кастрон май маре се пун тэрыцеле ымпреунэ ку мэлаюл (пыня), се тоарнэ апэ рече ши се аместекэ бине ку мына пынэ се обцине ун аместек консистент, каре се тоарнэ ын боркан (оалэ), адэугынд ши хуштеле. Се пуне ла фок ун вас ку вре-о 6 литри де апэ ши се ынкэлзеште пынэ ла фербере, апой се тоарнэ апа фербинте ын борканул ку аместекул препарат ын преалабил ши се аместекэ инконтинуу ку о лингурэ де лемн. Се адаугэ фрунзеле де вишин ши леуштянул, се акоперэ ку ун капак ши се ласэ сэ стее ла калд. Васул се ынвелеште ку о пэтурэ астфел ка сэ се менцинэ кыт май мулт кэлдура акумулатэ. Дупэ 12 оре се аместекэ бине ку лингура ши се ласэ васул акоперит. Май тырзиу борщул се густэ ши дакэ есте акру, се мутэ ла рэкоаре. Ындатэ дупэ че се лимпезеште, поате фи фолосит.

Вара борщул ымплут се тоарнэ ын стиклe ши се пэстрязэ ын фрижидер. Тот ын фрижидер се пэстрязэ ши 400 граме де хуште рэмасе ла фундул борканулуй пынэ ла дата виитоаре, кынд вець авя невое де а ымпля борш проаспэт.

### СЭ ГЭТИМ ГУСТОС

## ГОГОАШЕ ПРИПИТЕ

Се яу: 250 граме де фэинэ, 250 граме де лапте, 3 сау 4 оуэ, о лингурэ де унт, коажэ де лэмые расэ, улей, о лингурэ де захэр-пудрэ.

Се тоарнэ лаптеле ынтр'ун вас, се фербе, дупэ каре се адаугэ унтул ши фэина. Се аместекэ тотул бине ку о лингурэ де лемн ка сэ ну се факэ коколоаше. Се я васул де пе фок ши се ласэ сэ се рэкоряскэ. Кынд композиция май есте кэлдуцэ, се адаугэ оуэле унул кыте унул, аместекынду-се инконтинуу, коажа де лэмые расэ ши захэрул, континуынд местекатул. Ынтр'ун вас се пуне улей ши се цине пе фок пынэ се ынчинже. Се я ку лингура дин композиције ши се дэ друмул ын улеюл ынчинс. Гогоашеле румените се скот пе ун платоу ши се пресарэ ку захэр де ванилие.

## ГОГОАШЕ КУ КАШКАВАЛ

Се яу: 2 оуэ, ун пахар де кефир, 150 граме де кашкавал, фэинэ, 1/2 лингурицэ де бикарбонат де содиу.

Се бат доуэ оуэ, апой се тоарнэ кефирул, се адаугэ бикарбонат де содиу, стинс ынтр'о лингурэ де оцет де вин, кашкавалул рас ши фэина, ка сэ се обцинэ о композицие денсэ, каре се ласэ пе 15—20 де минуте сэ креaскэ. Апой ку о лингурэ муятэ ын апэ се я алуатул ши се прэжеште пе амбеле пэрць ын улей ынчинс. Гогоашеле гата се пресарэ ку захэр-пудрэ.

## МЕРЕ ЫН КОКЭ ДЕ АЛУАТ

Се яу: 2 оуэ, 500 граме де лапте, 5 лингурь де фэинэ, пуцинэ саре, кытева мере.

Се спалэ мереле, се курэцэ де коажэ ши се тае фелий субцирь, дупэ каре се аместекэ ку алуатул ка пентру клэтите. Се я ку лингура дин композиция кэпэтатэ ши се пуне пе тава ынчинсэ, се ласэ сэ се прэжаскэ пе амбеле пэрць. Кынд сынт гата, се скот ши се ашазэ пе ун платоу. Се пресарэ ку захэр де ванилие.

## МИНЧУНЕЛЕ

Се яу: 3—4 оуэ, фэинэ кыт купринде, пуцинэ саре, коажэ де лэмые расэ, ванилие, захэр-пудрэ, улей.

Се аместекэ оуэле ку саря ши мироденииле. Се адаугэ трептат фэина ши се аместекэ бине пынэ се обцине о композицие консистентэ. Алуатул се фрэмынтэ, апой се фаче о туртэ ку гросимя де 0,5 чентиметру. Се тае фыший лунжь де 10—12 чентиметри ши лате де 2—3 чентиметри, пе фиекаре се фаче о крестэтурэ ын лунг ла мижлок ши се трече унул дин капетеле фышией прин еа, кэпэтынд астфел ун аспект де фундэ. Минчунелеле се прэжеск ын улей ынчинс пынэ капэтэ о кулоаре аурие. Се скот ши се пресарэ ку захэр де ванилие.

# Moga

Ачесте рокий де галэ пропусе де Каса де моделе дин Кишинэу се конфекционязэ дин цесэтурь ку фир лучитор ши сынт деосебит де модерне ын сезонул актуал.
Еле се гарнисеск, дупэ кум ведець пе моделе, ку гулераше, апликаций, плэтчь де кулорь контрастанте. О ынторсэтурэ неаштептатэ а модей сынт рокииле-мини, каре се рекомандэ фетелор тинере.

1. Партя дин спате а жакетей

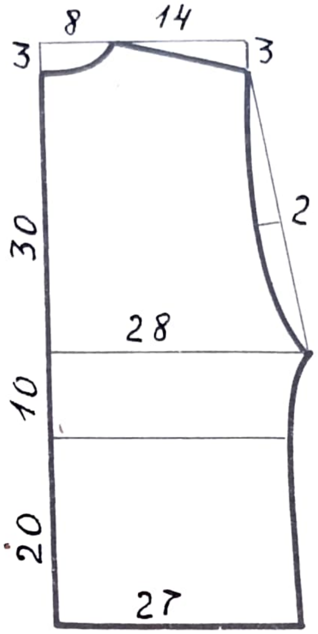


2. Партя дин фацэ а жакетей

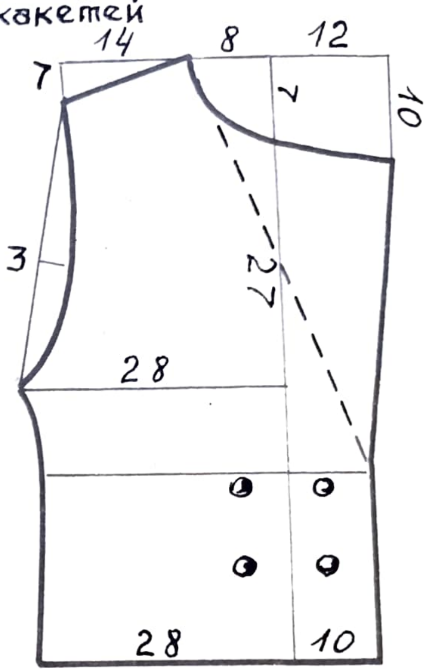


3. Мынека

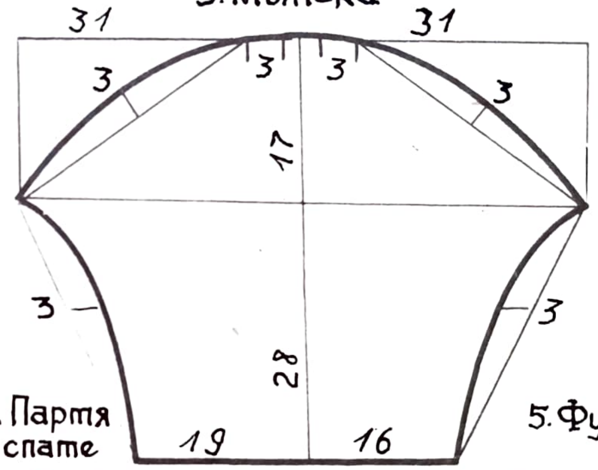


# КОСТУМ МОДЕРН

**МЭСУРА № 48**

Ачест костум се конфекционязэ дин поплин алб орь алт материал де кулорь дескисе. Жакета се фаче дряптэ, ку рэскроитура мынечий лэржитэ, че ушурязэ мишкэриле. Ла мижлокул пэрций дин спате а жакетей се фаче о кусэтурэ. Партя дин фацэ а жакетей се фаче ку ун сингур ревер ын партя дряптэ. Жакета се ынкее ку доуэ рындурь де настурь ымбрэкаць ку материал. Мынека трей сфертурь се фаче ла умэр ку доуэ куте мой де 3 чентиметри адынчиме. О кутэ се коасе ынспре партя дин фацэ, алта — спре партя дин спате; дистанца ынтре куте есте де 3 чентиметри. Пе мынекэ жос ши сус ла рэскроитура мынечий динспре жакетэ, жос ла ревер ши ла партя деколтеулуй фэрэ ревер, жакета се гарнисеште ку тигеле трасе ла машинэ де 2 чентиметри лэциме (ка пе модел). Фуста се фаче ын партя дин спате ку о кутэ, яр ын фацэ — ку кыте доуэ куте: ынспре линия де пе шолд. Кутеле се траг ла машинэ пе дос, ла 25 чентиметри дистанцэ де ла поала фустей. Типареле се дау пе жумэтате ши фэрэ резервэ пентру кусэтурь.

**Типареле ау фост екзекутате де А. ЛЕПИНА.**

4. Фуста. Партя дин спате

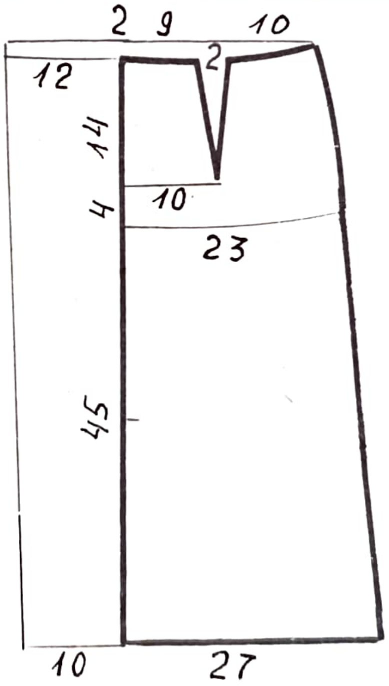


5. Фуста. Партя дин фацэ

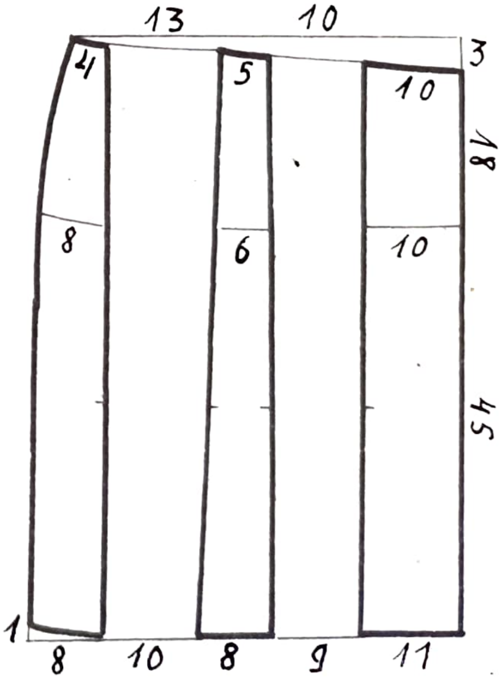

**Пошта редакцией**

**ОПИНИЙ, ПРОБЛЕМЕ, ПРОПУНЕРЬ**

# СТИМУЛЕНТЕ КУ ДЕ-А СИЛА...

Авем ной о проблемэ, пе каре ынчеркэм с'о резолвэм де май мулць ань ку администрация ноастрэ, дар ну-й нич ун кип. Ятэ деспре че е ворба. Ун кондуктор де тролейбус, де екземплу, де класа а трея е датор сэ реализезе рута кутаре ын конформитате ку графикул ши регулиле прескрисе. Пентру ачаста ел примеште ун салариу де 140 рубле. Дар ел ындеплинеште ши алте функций, че ну цин стрикт де професия са де кондуктор-шофер: лукрязэ ку микрофонул, винде бонурь пасажерилор. Пентру ачаста ел примеште суплиментар 15 ла сутэ дин салариу (пентру вынзаря бонурилор, пентру асигураря регламентарэ а рутей сале). Ла ной ачаста се нумеште реализаря планулуй financiar. Яр планул е де 32 де рубле. Аич е тоатэ буба. Унеорь планул ыл фачь ушор, дар алтеорь — май греу. Ши ятэ ситуация: пентру кэ ам вындут билете нумай де 25 рубле, ачеле 15 ла сутэ ну ни се кувин суб мотив кэ н'ам ындеплинит атаре план. Ши кынд дискуць ку администрация, аузь ачелаш рэспунс: «Планул финанчиар е ун сурплус ла салариу. Ыл фачь — бине, ну-л фачь — тряба та...». Дар оаре аша требуе сэ фие? Поате ар фи май рационалэ солуционаря проблемей ын фелул урмэтор: ам вындут билете пентру 25 де рубле (адикэ чирка 12 проченте фацэ де планул де 32 де рубле), сэ ни се плэтяскэ 12 ла сутэ дин салариу. Аста ар фи пе дрептате. Дар аша есе кэ ной ын фиекаре лунэ виндем билете пентру 20—25 рубле, яр де плэтит ну ни се плэтеште нимик суплиментар.

**Ун груп де кондукторь де ла паркул де тролейбусе № 1 дин Кишинэу.**

# СЭ ФИМ ПРЕГЭТИЦЬ

Фечорул меу, елев ла школа техникэ № 12 дин Бэлць, ымпреунэ ку тот континжентул ачестей институций де ынвэцэмынт, а партичипат астэ тоамнэ ла кулесул стругурилор ын совхозул-фабрикэ «Кодрянка» дин районул Стрэшень.

Ынтр'о зи де одихнэ й-ам фэкут о визитэ. Ши сэ вэ спун синчер м'а кам ынтристат индиференца кондукэторилор господэрией. Май ынтый, м'ау уймит кондицииле де трай але ачестор адолесченць. Прин камере хэлэдуя вынтул. Ера тоамнэ тырзие ши фригул трона ын одэй ка ун оаспете де оноаре. Поделеле демулт ну май вэзусе строп де вопся. Копиий ноштри дормяу ымбрэкаць. Нич ворбэ де ижиенэ.

Еу кред кэ дакэ господэрииле инвитэ студенць ши елевь ла кулесул роадей, апой требуе сэ фие прегэтите ын тоате привинцеле: ынкэперь калде, мынкаре калорикэ. Деч, дражь господарь, сэ сперэм кэ ла анул виитор вець фи прегэтиць май бине пентру а-й прими пе студенць ши елевь ын тимпул кампанией де реколтаре.

**Еужения ЛОБИК**

ор. Бэлць

**ИНВИТАЦИЕ ЛА ДИСКУЦИЕ**

# САТУЛ КОПИЛЭРИЕЙ

Ымь аминтеск де сатул копилэрией, де оамений луй, де фиекаре датэ кынд ынтылнеск ын каля мя ун ом харник, кумсекаде. Ын кончепция консэтенилор мей чя май маре рушине пентру ун ом пе луме е леня. Вай де чел че ну-шь ынгрижя грэдина, циня лотул де лынгэ касэ ымбуруеним сау ну-шь прэшя ла тимп нормеле пе дял. Ну-л круца гура сатулуй. Ера поменит ын фиече касэ, ку нумеле луй ерау пробозиць копиий ши окэрыць чей матурь че се фэчяу виноваць:

— Че, врей сэ ажунжь ка ши кутаре, сэ-ць путрезяскэ унгииле ын бузунаре?

Ачестя ерау челе май дуре кувинте, пе каре ле путяу адреса пэринций копиилор. Кэч леня ера чя май маре метяхнэ пе каре о путя авя ун мембру ал ачестуй маре фурникар оменеск — сатул копилэрией меле.

Сэрбэтоаре а мунчий ера примэвара пэмынтулуй ши амар де чел пе каре ыл приндя рэсэритул соарелуй ын пат. Де ла мик пынэ ла маре тоць ай касей мунчяу зиуа лаолалтэ пе масивул колхозулуй, яр сериле, пынэ ынноапта де-а бинеля, фояу ын оградэ, сэпау, греблау, семэнау. Ын ачест анотимп ши копиий сатулуй ышь фэчяу лекцииле ноаптя, ку лампа апринсэ, кэч зиуа лукрау кот ла кот ку пэринций. Деши луау картя ын мынь пе апукате, чей мичь ынцележяу кэ штиинца де карте е нечесарэ баштиней лор, консэтенилор, висау сэ факэ мунка пэринцилор май ушоарэ, вяца май ымбелшугатэ. Поате деачея апроапе тоць ачей елевь, че мынуяу май бине сапа декыт токул, ау абсолвит школь престижиоасе.

Кум аш путя уйта астэзь ачастэ школэ а копилэрией меле? Кум аш путя сэ ну-мь аминтеск де еа акум, кынд ын ачелаш сат, прекум зиче лумя, есте о господинэ че ну шь-а мулс ун тимп ынделунгат вака, пынэ че ачея а стерпит ши «господина» а фост невоитэ с'о вындэ пентру карне. Ун алт господар ал сатулуй шь-а вындут оиделе фэрэ нич о пэрере де рэу, шь-а пус баний ла чек, сэ ну айбэ нич о бэтае де кап, ши акум ышь кумпэрэ кыте о букэцикэ де брынзэ де ла магазин. Кум сэ ну-мь аминтеск ын асеменя клипе де сатул меу дин суфлет... Кум сэ ынцелег ун цэран, че се мокошеште тоамна о сэптэмынэ ынкеятэ ын журул проприей кэзь ку муст, аштептынд лиништит сэ сарэ ын ажуторул колхозулуй сау совхозулуй елевий ши орэшений? Кум сэ-л ынцелег пе цэранул, каре ну се'нгрозеште кэ ар путя вени пе непринс де весте ынгецуриле че й-ар нимичи роада?

Фэрэ доар ши поате ын мулте аспекте але сале сатул а девенит, дупэ кум ши ера де аштептат, алтул. Сынт пентру урбанизаре кынд есте ворба де друмурь асфалтате, касе ку комодитэць, пункте де десервире ши комплексе комерчиале. Дар кум м'аш путя ымпэка суфлетеште ку гындул кэ стэпынь песте бразделе, песте пэмынтуриле ноастре ар путя девени, скимбынду-шь пэринций ымповэраць де грижиле примэверилор ши тоамнелор мунчите ку рывнэ, ун сат де ной цэрань, цэрань тинерь контемпорань, каре жоакэ нунциле примэвара ын зи де лукру, кынд пэмынтул ышь аштяптэ сэмынца? Цэрань, каре ну се нелиништеск кынд копиий лор привеск телевизорул, деши грэдина се ыннэбушэ де буруене? Ун сат, ка сатул меу натал, ку о фацэ ынтрукытва стрэинэ паркэ, унде нумай пе ич-коло кыте ун бэтрын се май порэеште ын вре-о оградэ, клэтинынд а дезапробаре дин кап. Мунчеште о зи де луминэ фэрэ а се уйта ла час... Орь поате н'ам дрептате?

**В. БАЛАН,**
**педагог.**

Сатул Котюжень,
районул Шолдэнешть

# Поштэ редакцией

**ЧИТИТОРУЛ СЕМНАЛЯЗЭ, РЕДАКЦИЯ ИНТЕРВИНЕ**

## ПЕДЕПСИТ ПЕНТРУ ПУРТАРЕ НЕТАКТИКОАСЭ

**Вулкэнешть.** Мунчитоареле бригэзий легумиколе дин совхозул-фабрикэ «Молдова» не-ау скрис: «Ла ынчепутул анулуй не-а венит ун ноу бригадир товарэшул Николай Иванович Киперь. Зиуа луй де мункэ ши ынтылниря ку мембрий бригэзий ынчепе ну ку «бунэ диминяца», кум ар требуи, чи ку ынжурэтурь... Оаре аша требуе сэ се поарте ун кондукэтор ку субалтерний сэй?..».

**Надежда Ефимовна Рэйлян, локциторул министрулуй витикултурий ши винификацией ал РССМ**, не-а конфирмат, кэ пентру пуртаря нетактикоасэ, бригадирул Н. И. Киперь а фост авертизат.

## ОБИДА ПЭРИНЦИЛОР

**Унгень.** Скрисоаря тримисэ ла редакцие а фост искэлитэ де соций Паскал дин сатул Изворень. Ку обидэ ын суфлет думнялор не релатау: «Лукрэм амындой ын совхозул-фабрикэ «Вяца ноуэ». Стажиул ностру де лукру есте де 54 де ань. Ши ятэ кэ а венит зиуа, кынд требуя сэ-л петречем пе фечор ын арматэ. Ачест евенимент пентру фиекаре пэринте есте о сэрбэтоаре. Дар ам рэмас ку инима ындурератэ, кынд директорул совхозулуй а рефузат сэ не дее транспорт. Дистанца пынэ ла Унгень есте де 12 километри, яр бэятул требуя сэ се презинте ла ореле шасе диминяца... Не-ам дус пе жос...».

**Ф. П. Гончарук, прешединтеле комитетулуй екзекутив ал Советулуй районал де депутаць ай нородулуй**, кэруя й-ам тримис рэвашул, а информат редакция, кэ фаптеле дескрисе де соций Паскал с'ау адеверит, чея че, фэрэ ындоялэ, есте ун каз револтэтор. Ю. П. Журба, директорул женерал ал АП «Молдвинпром» а емис ун ордин, унде с'ау менционат акциуниле нележитиме але тов. Г. Н. Маргаринт, директорул совхозулуй-фабрикэ «Вяца ноуэ», яр Г. И. Ротарь, шефул гаражулуй ауто, а фост педепсит пе линия административэ пентру липса де рэспундере ын чея че привеште организаря транспортулуй пентру рекруць.

## ЛУКРУРИЛЕ С'АУ КЛАРИФИКАТ

**Дубэсарь.** Е. Ф. Катеренчук дин сатул Хармацка ни с'а плынс, кэ тимп де о лунэ думняей ну лукрязэ дин каузэ, кэ оспэтэрия се репарэ, яр алт лукру ну и се оферэ.

**Г. Д. Максимов, прешединтеле комитетулуй районал ал синдикатулуй лукрэторилор дин агрикултурэ,** каре а контролат фаптеле, не-а информат, кэ пентру липса форцатэ де ла лукру товарэшей Е. Ф. Катеренчук и с'а плэтит кыштигул медиу. Ын моментул де фацэ думняей е мулгэтоаре де скимб ла фермэ, яр ындатэ че ва реынтра ын функциуне оспэтэрия, думняей ва фи рестабилитэ ла локул де лукру векь.

## ГРЕШАЛА — КОРЕКТАТЭ

**Орхей. В. Опря, локциторул прешединтелуй Советулуй колхозурилор ал РССМ,** не-а комуникат, кэ фаптеле дескрисе ын рэвашул тримис ла редакцие де кэтре И. Е. Фратеску дин сатул Исакова ау авут лок. Плата мунчий рекламантей а фост рекалкулатэ. Баний кувениць й-ау фост реституиць. Лукрэторий дин контабилитатя колхозулуй, пентру грешала адмисэ, ау фост педепсиць.

## АФАРЭ ДИН МАГАЗИН

**Кутузов.** Вынзэтоаря Price Наталия Е. Кужбэ де ла магазинул де мэрфурь индустриале дин сатул Молешть ышь фэчя де кап: азь ыл бузунэря пе ун кумпэрэтор, мыне ыл бруска пе алтул. Лумя а рэбдат кыт а рэбдат, дар кынд а вэзут кэ вынзэтоаря перде орьче омение, а скрис ла редакцие. Скрисоаря молештенилор а фост тримисэ спре черчетаре ши луаре де мэсурь.

**С. Исаченко, шефул секцией районале а афачерилор интерне,** не-а комуникат скурт ши клар: а авут дрептате лумя. Се обрэзничисе де тот вынзэтоаря Наталия Кужбэ, пентру каре лукру а ши фост датэ афарэ дин магазин.

## БАНЬ РЕЦИНУЦЬ ДИН НЕГЛИЖЕНЦЭ

**Шолдэнешть.** Тимп де песте о лунэ ау мунчит букэтэреселе Ливия Д. Молуда ши Раиса В. Попеску ла табэра де мункэ ши одихнэ № 1 дин сатул Котюжень. Фиреште, с'ау адресат шефулуй асочиацией районале де алиментацие публикэ П. А. Буга дупэ платэ. Ачеста ле-а бpускат пе букэтэресе, спунынду-ле кэ ел ну штие деспре че платэ е ворба... Ка сэ везь!

Кынд, ынсэ, плынжеря фемеилор а фост реадресатэ де редакцие ачелуяш шеф, думнялуй шь-а аминтит деспре че е ворба ши ын кытева зиле пэгубашеле шь-ау луат баний. Дин рэспунсул **инспекторулуй де кадре ал суснумитей асочиаций Л. С. Зумбрян,** ам афлат, кэ виноватул а фост гэсит — ера контабилул пентру репартизаря салариилор, кэруя й-а фост атрасэ атенция асупра пуртэрий сале инкоректе ку мунчиторий.

## ЧИНЕ МИНТЕ?

**Орхей.** Едукатоаря Елизавета Г. Сорочан де ла школа-интернат дин Извоаре не скрия, кэ ла 1 юние 1984 а кэзут де пе ун скаун ши с'а ловит ла пичор. Пе дата де 18 юние с'а адресат медикулуй. Пичорул й-а фост пус ын гипс. Доуэ лунь май тырзиу презентэ документеле директорулуй школий ку ругэминтя сэ и се аките булетинул. Дар баний ну й-а путут обцине, дин каре мотив а ши скрис ла редакцие.

**М. В. Кишка, шефул секцией районале де ынвэцэмынт**, кэруя й-ам тримис плынжеря ын каузэ, не-а информат, кэ: «Булетинул едукатоарей Е. Г. Сорочан а фост плэтит имедиат дин моментул презентэрий ла контабилитатя секцией». Кредем. Алтчева ну е клар: кум а апэрут плынжеря едукатоарей? Де унде ын плынжере рындуриле: «Фоиле де боалэ сынт ла мине, нимень ну ми ле примеште?». Ши де унде ын рэспунсул луй М. В. Кишка афирмация: «Фаптеле ну с'ау адеверит?». Дин дой унул минте. Орь едукатоаря, орь...

## МЕДАЛИЙ ПУСЕ ЛА... ПЭСТРАРЕ

**Фэлешть.** «Драгэ редакцие! Ау трекут ань ын шир, де кынд ам абсолвит ку медалий де аур школа медие дин сат. Уний динтре ной де акум ау ши терминат институций супериоаре де ынвэцэмынт, алций сынт пе кале де а ле термина, дар нич пынэ азь медалииле де аур ну ле-ам май вэзут»...

Ятэ че скрисоаре а примит редакция де ла ун груп де абсолвенць ай школий медий Глинжень. Ши ятэ че рэспунс не-а тримис **С. Г. Мустяцэ, шефул дирекцией школь а Министерулуй ынвэцэмынтулуй ал РСС Молдовенешть:** «Ынтр'адевэр, ань ын шир медалииле де аур але унор абсолвенць дин школа аминтитэ н'ау фост ынмынате. Вина о поартэ фоштий ей кондукэторь...».

Дар че зик актуалий кондукэторь ай школий?

## ПЕТРОЛ КУ... ЦЫРЫИТА

**Единец.** Ун груп де пенсионаре дин сатул Кюрт се плынжяу, кэ ла магазинул дин сат ну пот гэси де вынзаре газ лампант. Яр вынзэтоаря Ю. И. Тропоцел, ын лок сэ експличе думий че ши кум, ворбеште урыт ку мэтушиле ши ле поартэ пе друмурь.

Дирекция асочиацией районале де консум, каре а черчетат плынжеря пенсионарелор ла фаца локулуй, не-а рэспунс, кэ ынтр'адевэр, кантитэциле де газ лампант репартизате магазинулуй ын

каузэ ну сатисфак пе деплин черинцеле локуиторилор. Ын легэтурэ ку ачаста, **Г. А. Попушой, локциторул прешединтелуй дирекцией,** не-а асигурат, кэ пе виитор кооперация де консум сэтяскэ Брэтушень, кэрея ый есте субордонат магазинул дин Кюрт, се ва афла суб контролул немижлочит ал дирекцией, яр нечеситэциле популацией вор фи сатисфэкуте.

## ...ШИ ТУРМЕЛЕ АУ ЛУАТ-О ПЕ АЛТЭ КАЛЕ

**Теленешть.** «Марь некэзурь авем, драгэ редакцие, ку челе чинч турме де ой але сатулуй, каре зилник трек пе лынгэ грэдиницэ, ридикэ о колбэрае, де ну те везь, ши не мурдэреск друмул, ынкыт ну-й кип сэ тречь пе ел. Не-ам адресат ну о датэ прешединтелуй Советулуй сэтеск, дар думнялуй не-а луат ын рыс, кипуриле, оиле ну сынт але думисале, дар але ноастре...».

Скрисоаря дин каре ам спикуит ачесте рындурь а сосит ла редакцие дин сатул Скорцень. **В. В. Гицу, прешединтеле комитетулуй екзекутив ал Советулуй районал де депутаць ай народулуй,** кэруя й-а фост адресатэ, не-а комуникат, кэ проблема а фост резолватэ ын фавоаря сэтенилор: пентру турме а фост алес алт лок ши алт друм.

## ПЕ ДРУМУРЬ ПЕНТРУ УН АПАРАТ... ДЕФЕКТАТ

**Котовский.** «Ну штим кум ын алте сате, дар ла ной, ка сэ-ць мэсорь тенсиуня артериалэ, требуе сэ алежь дин доуэ уна: орь фачь зече километри пынэ ын сатул вечин Лэпушна, орь 30 де километри — пынэ ын чентрул районал. Ла пунктул медикал дин сат ну екзистэ ун асеменя апарат». Ачастэ плынӂере а господинелор дин Первомайск ам адресат-о **медикулуй-шеф дин район И. А. Мидриган.** Думнялуй не-а комуникат, кэ, ынтр'адевэр, тонометрул дин сатул Лэпушна а фост ун тимп дефектат ши, ын сфыршит, а фост репарат ши пус ла диспозиция сэтенилор.

## ПРЕМИУ ЫНТЫРЗИЯТ

**Флорешть.** «Ам лукрат ын бригада № 4 де тутунарь, ам ымплинит планул, дар кынд а венит тимпул сэ ми се акорде премиул, ну ми с'а дат», — не скрие О. Ф. Суружиу дин сатул Гура-Кэйнарулуй.

**В. Прокопчук, прешединтеле советулуй районал ал колхозурилор,** не комуникэ: фаптеле с'ау адеверит. С'а доведит кэ плата адэугэтоаре н'а фост калкулатэ, деоарече аутоаря рэвашулуй н'а презентат ла тимп контабилитэцией фоая де боалэ. Кынд ачаста а фост адусэ, и с'а калкулат ши плэтит адэугэтор 640 де рубле ын конформитате ку регуламентул де ремунераре а мунчий.

**ПЕ УРМЕЛЕ МАТЕРИАЛЕЛОР ПУБЛИКАТЕ**

### «М'а салват де рушине»

Аша се ынтитула кореспонденца семнатэ де пенсионара М. Козубская дин сатул Ленкэуць, районул Окница («ФМ» № 9, 1984).

А. Ф. Кэпэцынэ, прешединта униуний районале де консум дин Окница, не релатязэ, кэ материалул а фост дискутат ын колективул асочиацией алиментацией публиче дин Отачь. Фаптеле с'ау адеверит. Буфетиерей Н. О. Лехкун и с'а адмонестат о мустраре ши а фост трансфератэ ла алт лок де мункэ.

**ДЕ ЧЕ РЕДАКЦИЯ Н'А АЖУТАТ?**

## Чине ымблэ ку... «сумка» плинэ?

«Драгэ редакцие! Ам лукрат ла магазинул № 1 дин ораш. Апой ам луат кончедиу де пе дата де 20 юлие пынэ ла 12 аугуст анул 1984. Дар кынд м'ам ынторс ла сервичиу, н'ам путут кэпэта де лукру. Ам бэтут прагуриле ГОРПО-улуй тимп де 18 зиле! Тов. Вылку ымь дэдя де лукру, яр тов. Левашова ера ымпотривэ, пентру кэ думняей е депринсэ сэ вий ла дынса ку «сумка» плинэ. Нумай кэ еу н'ам де унде-й да, пентру кэ едук дой копий фэрэ татэ. Акума нич сервичиу н'ам. Ну штиу кум с'о дук май департе. Ажутаци-мэ. Тамара Гушан дин орэшелул Кэлэрашь».

Скрисоаря вынзэтоарей Т. Гушан а фост експедиятэ спре контрол ши луаре де мэсурь **комитетулуй екзекутив ал Советулуй районал де депутаць ай народулуй,** де унде ам примит урмэторул рэспунс, семнат де **В. Г. Байрак, прешединтеле комитетулуй:** «Четэцанка Т. Г. Гушан, ынтр'адевэр, а лукрат вынзэтоаре ла магазинул № 1. Дар ын кытева рындурь и с'ау фэкут ревизий ши де фиекаре датэ ау фост дескоперите неажунсурь сериоасе. Ын презент Т. Г. Гушан а фост елибератэ суб мотив де неынкредере. Ын скопул компенсэрий пагубей материале комисе, пе нумеле Тамарей Г. Гушан ла прокуратура районалэ а фост интентат ун прочес жудичиар».

Деч, жудеката сэ арэте чине ымбла ку «сумка» плинэ ши динтр'а куй авере се ымпля еа.

*Пролетарь дин тоате цэриле, уници-вэ!*

**ФЕМЕЯ МОЛДОВЕЙ**

№ 2 (398)
ФЕБРУАРИЕ, 1985

РЕВИСТЭ СОЧИАЛ-ПОЛИТИКЭ ШИ ЛИТЕРАР-АРТИСТИКЭ

ПУБЛИКАЦИЕ А ЕДИТУРИЙ КОМИТЕТУЛУЙ ЧЕНТРАЛ АЛ ПК АЛ МОЛДОВЕЙ

АПАРЕ ДИН ЯНУАРИЕ 1951

Редактор-шеф
Е. Ф. ЖМЕРЕНЕЦКАЯ

Колежиул де редакцие:
ДАМИАН Е. С.,
ЕШАНУ Л. Н.,
ЗАХАРОВА М. Г.,
КИРИЯК Н. П.,
ЛУПУШОР Т. А.,
МЕЛНИК А. В.,
ПРИМАК А. П.

Редактор-артистик
А. ГУЦУ.
Редактор техник
Н. ДУМИТРАШКУ
Коректор
Л. РЕШЕТНИК
Фоторепортер
Е. СЕМЬОНОВ.

Дат ла кулес 21-12-84.
Искэлит пентру типар 23-01-1985.
АБ 03013.
Форматул 60×90 1/8.
Типар офсет.
Коль де типар конв. 4,0
Коль едит. 6,0
Импр. кром.-конв. 9,5
Тиражул 306486.
Ком. 6051.
Прецул 25 коп.

Адреса редакцией:
277012 Кишинэу, страда Пушкин, № 22,
Каса пресей.

Телефоанеле:
редакторул-шеф — 23-31-64,
секцииле редакцией — 23-40-79, 23-40-80.

Типография Едитурий Комитетулуй Чентрал ал ПК ал Молдовей, декоратэ ку орденул «Инсигна де Оноаре». Кишинэу, стр. 28 юние, № 45.

«Фемея Молдовей» («Женщина Молдавии»). Ежемесячный журнал Издательства ЦК КП Молдавии. Выходит на молдавском языке.

●

**КОПЕРТЕЛЕ НОАСТРЕ:**

**Ын прима пажинэ:** Наталия ЧУПЕРКА, депутат ын Советул Супрем ал РСС Молдовенешть, лауреат ал Премиулуй де Стат ал републичий (везь материалул дин паж. 3).

**Ын пажина а патра:** мода 1985.

«Фетисов орь Дроздецкий?..»
ор. Рышкань

Фотографие де **А. Левкович**

Мыне ес ку сания
г. Кишинэу

Фотографие де **И. Взоров**

— Ун детектив партикулар
ор. Кишинэу

Фотографие де **С. Давыдов**

## «Дулчя мя копилэрие»

— Вэ рог, че дориць?
ор. Резина

Фотографие де **Г. Савицкий**

*Ла сооличитэриле думнявоастрэ*

# Марина ЛУКАЧ

Дупэ че абсолвеште студиоул драматик де пе лынгэ
Театрул тынэрулуй спектатор дин Ленинград,
Марина Лукач сосеште ла Кишинэу, унде-шь ынчепе
кариера акторичаскэ ла Театрул драматик рус «Чехов».
Аич реализязэ кытева перформанце интересанте, дар, дупэ
кум дестэйнуеште актрица, тоате авынд ачеяш
ынклинацие — комедие музикалэ. «Симцям нечеситатя де
а мэ експрима май деплин, авям ынкэ мулте де спус, дар
művжлоачеле де каре диспуням ну-мь пермитяу с'о фак.
Деачея ын анул 1974 ам трекут сэ лукрез
ла Филармоникэ, унде ам дебутат ку композиция
постикэ «Фемеиле русе». Ам ынчеркат сэ ле дэруеск
де пе ченэ семенелор меле ун букет дин креация
луй Некрасов, Пушкин, Тургенев, Горкий, Шолохов,
Симонов... Май апой ау урмат
спектаколе де поезие инспирате
де тражичиле евениминте дин Чили,
ынкинате челей де-а трейзечя аниверсэрь а
Марей Бируинце, кыт ши ун програм пентру копий.
Ла ун момент дат ам ынцелес, кэ ам трезит интересул
публикулуй, л-ам фэкут сэ симтэ нечеситатя
де а не реведя.
Ачаста мь-а дат арипь...».
Композиция ынтокмитэ дин версуриле луй Валкарсел,
Неруда, Евтушенко, девени пентру аскултэторь ун пендул
ал солидаритэций лор чивиче ку чилиений,
ле аминтя о датэ ын плус, кэ ын луме екзистэ ши арене
пе каре се десфэшоарэ ну репрезентаций
театрале, чи тражедия унуй попор.
Пентру прима оарэ актрица еволуа фиинд акомпаниятэ де
о гитарэ. Се симця носталжия дупэ
инструментул луй Виктор Хара...
Дупэ турнеул ынтрепринс ын РСС Казахэ,
ненумэрателе ынтылнирь ку адмираторий
поезией, а ынцелес кэ май аре ын реперториу «пете албе».
Мулте динтре еле ау диспэрут ындатэ
дупэ ымбогэцирея луй ку спектаколе лириче
дин креация поецилор молдовень
Буков, Делеану, Боцу, Дамиан.
«Пентру мине а фост о ревелацие мунка асупра
спектаколулуй «Михаил Еминеску». Сокот кэ ера де датория
мя сэ не ынтылним пе ченэ. Ну мь-а фост
делок ушор сэ-й пэтрунд тайнеле креацией, сэ
дау глас литерелор, каре одатэ рындуите
де пана са, де кыте орь ле читешть,
склипеск ынтр'о луминэ ноуэ. Мь-ау ажутат ын маре
мэсурэ скрисориле Вероникэй Микле,
аминтириле контемпоранилор, студииле деспре
креация марелуй поет».
Ын тимпул турнеулуй де ла Волгоград телевизиуня
локалэ а трансмис ын директ ачест спектакол. А куноскут
май апой ун ланц де сукчесе ын Астрахан,
Саратов, Казан, Москова. Де мулте орь
дупэ репрезентаций
актрица аузя уна ши ачеяш фразэ:
«Не-аць ажутат сэ дескоперим ун маре поет».
Дескоперирь се фак ши ын зилеле ноастре.
Ынтр'о бунэ зи Марина Лукач а дескоперит, кэ ну май
поате фэрэ поезие. Кяр ши атунч кынд
визитязэ ун спектакол симфоник сау де естрадэ,
о галерие де таблоурь. Поезия о урмэреште
претутиндень — ла сервичиу, пе друм,
акасэ.
О драгосте маре ши фрумоасэ, ка'н повешть.
Аидома челей динтре Ромео ши Жулиета.
Композиция дупэ немуритоаря тражедие а луй Шекспир
конституе каподопера реперториулуй актрицей.
Еволуынд ымпреунэ ку Оркестра
симфоникэ а Филармоничий молдовенешть,
интерпрета пропуне о ноуэ визиуне а оперей,
дескоперэ мижлоаче небэнуите де редаре а сентиментелор
профунд умане але персонажелор принчипале.
Де курынд, Марина Лукач, артистэ емеритэ дин републикэ,
а ынтрепринс ун турнеу ын Република Популарэ
Монголэ ши ярэш есте гата
де друм — де дата ачаста ын Белорусия.
Кэтре слэвита аниверсаре а Марей Бируинце прегэтеште ун
ноу програм. Ши дин ноу —
ынтылнирь ку спектаторий, турнее...

**М. ЛУЧИОН.**

ИНДЕКС 77041
ПРЕЦУЛ 25 КОП.
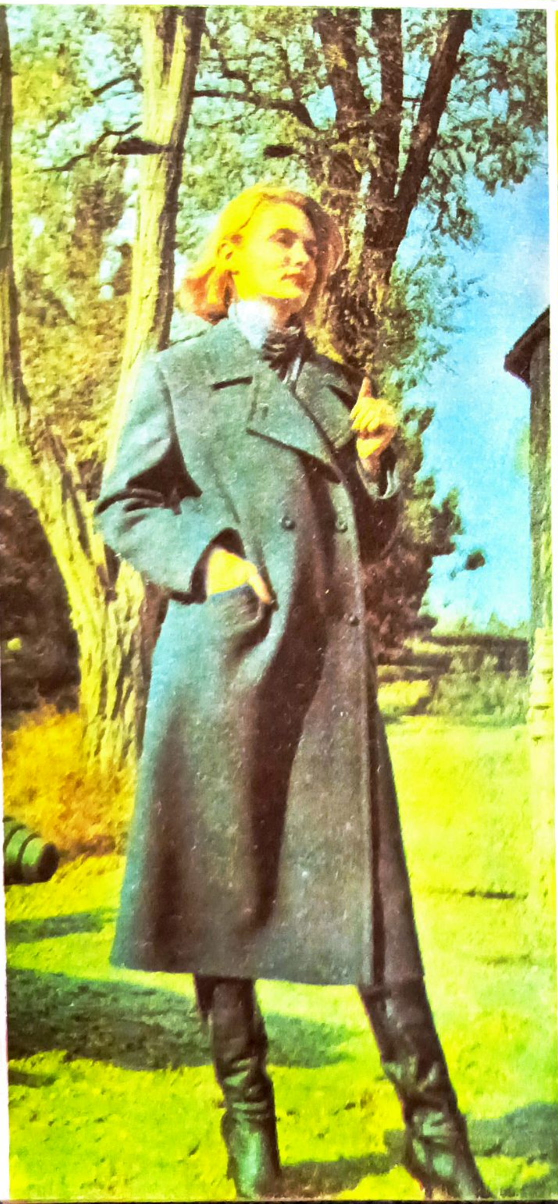
Мода '85